Idropulitrice ad alta pressione MIXCLEAN 15-200 - Telaio

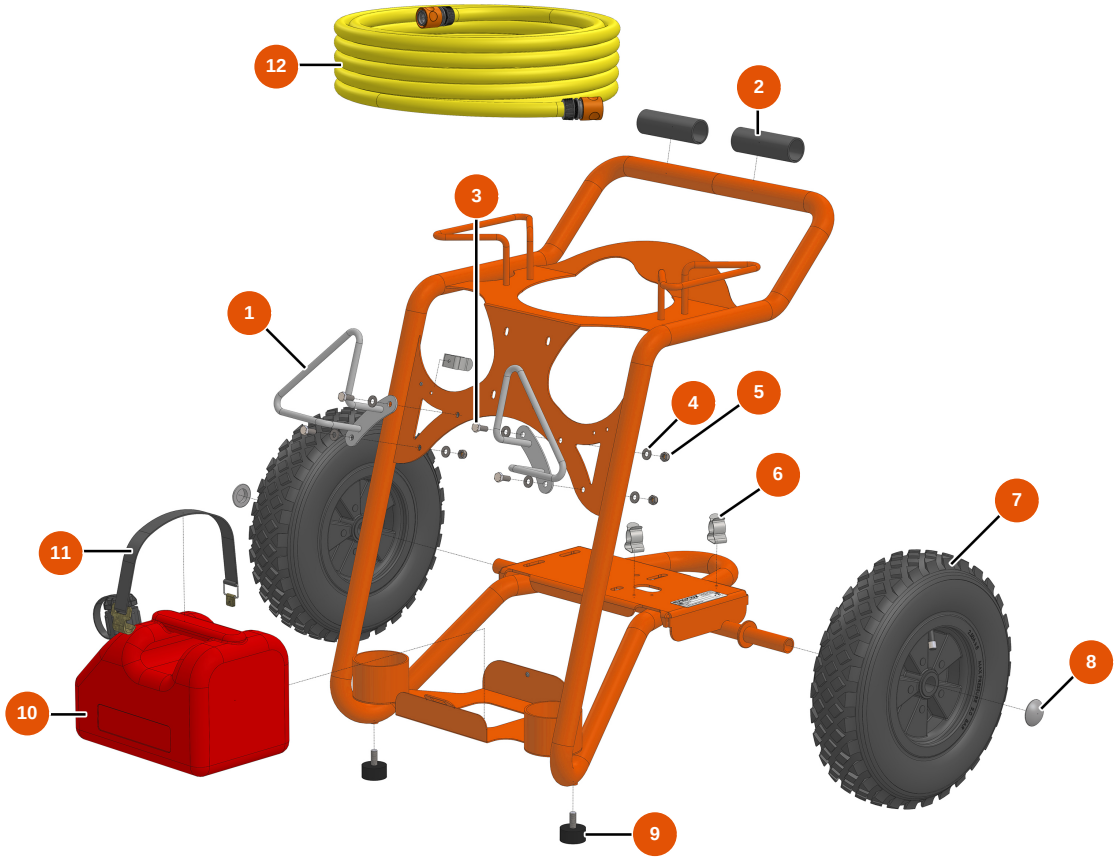

Détails des pièces

Pos.	Référence	Désignation
1	EUC22563	1
2	EU11848	2
3	EU30273	3
4	EU80260	Rondella media ø 8 inox
5	EU13980	5
6	EU80582	6
7	EU80003	7
8	EU90282	8
9	EU30145	9
10	EU30418	Tanica 5 litri omologata idrocarburi
11	EU1012111	11
12	EU11892	Tubo bagnatura ø 19 x 10 m con attacchi rapidi

Edito il 25/11/2026. Le informazioni fornite sono puramente indicative, non contrattuali e soggette a modifiche senza preavviso. In caso di dubbi, contattate i nostri servizi.

Idropulitrice ad alta pressione MIXCLEAN 15-200 - Motorizzazione

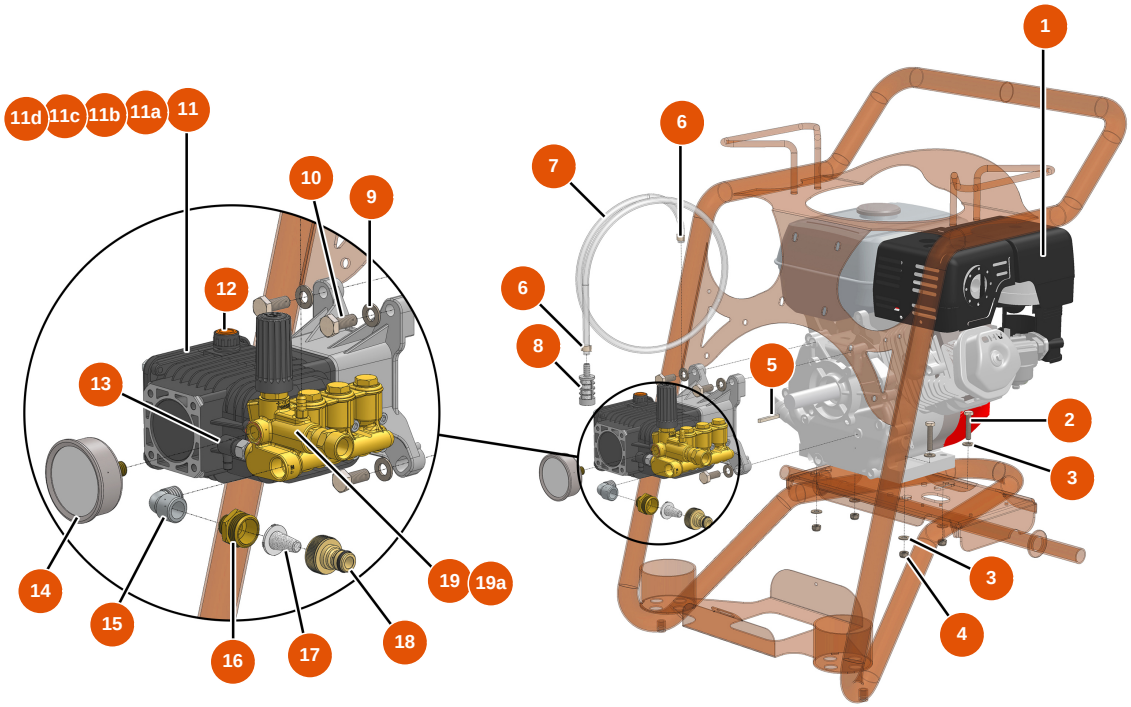

Détails des pièces

Pos.	Référence	Désignation
1	EU10037	1
2	EU30250	2
3	EU80260	Rondella media ø 8 inox
4	EU13980	4
5	EU90752	5
6	EU60031	6
7	EU90541	7
8	EU90310	8
9	EU30280	9
10	EU30257	10
11	EU90737	11
11a	EUAN2186	11a
11b	EUAN2187	11b

Edito il 25/11/2026. Le informazioni fornite sono puramente indicative, non contrattuali e soggette a modifiche senza preavviso. In caso di dubbi, contattate i nostri servizi.

Pos.	Référence	Désignation
11c	EUAN2188	11c
11d	EUAN2189	11d
12	EUAN880130	12
13	EUAN2761380	13
14	EU90433	14
15	EU30120	15
16	EU80566	16
17	EU80128	17
18	EU80124	18
19	EUAN2769225	19
19a	EUAN42128	19a

Edito il 25/11/2026. Le informazioni fornite sono puramente indicative, non contrattuali e soggette a modifiche senza preavviso. In caso di dubbi, contattate i nostri servizi.

Idropulitrice ad alta pressione MIXCLEAN 15-200 - Lancia e tubo



Détails des pièces

Pos.	Référence	Désignation
1	EU90307	Ugello bassa pressione 50°-40
2	EU90305	Ugello alta pressione 15°-45
3	EU12415	3
4	EU12166	Tubo lancia doppio a gomito 600 mm attacco KW
5	EU12165	Pistola idropulitrice con tubo protetto 310 bar attacco KW
6	EU12071	Tubo idropulitrice ø 8-315 bar 10 metri
7	EU90328	Attacco rapido femmina M22-150 F x 3/8 M

Edito il 25/11/2026. Le informazioni fornite sono puramente indicative, non contrattuali e soggette a modifiche senza preavviso. In caso di dubbi, contattate i nostri servizi.