# Idropulitrice ad alta pressione MIXCLEAN 18-280 - Telaio

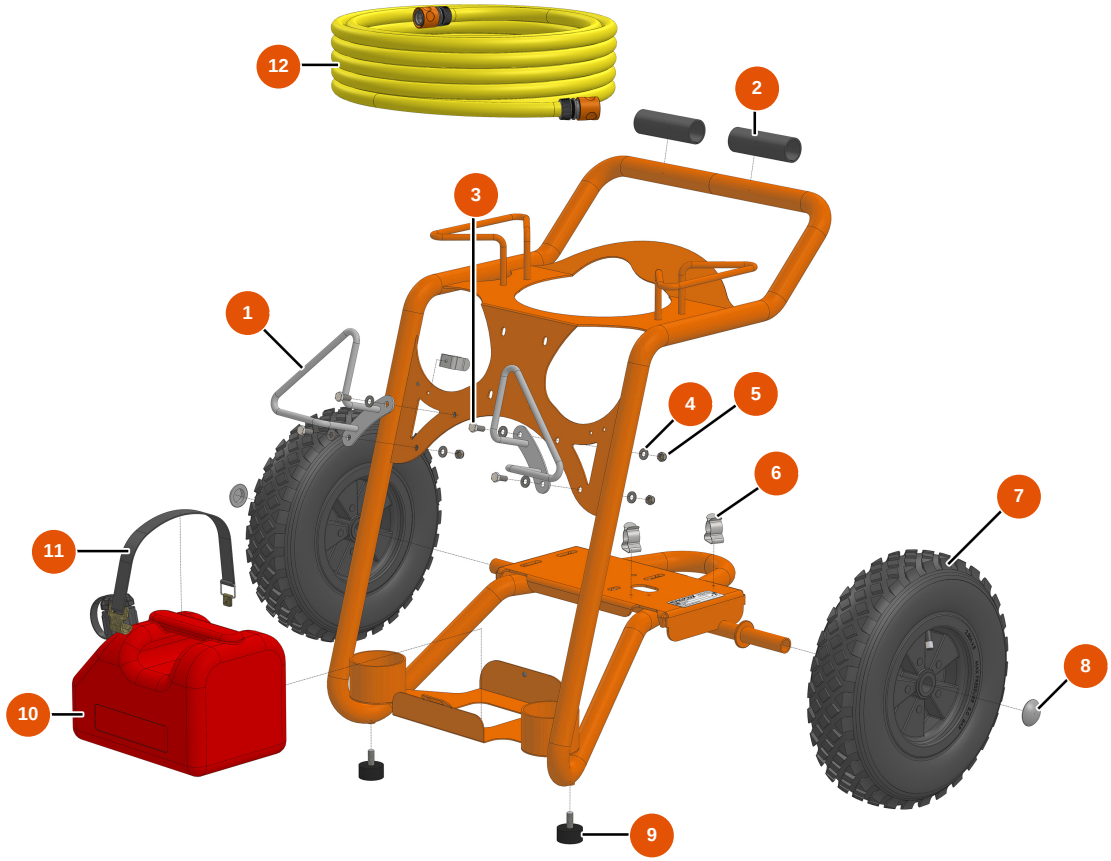


## Détails des pièces

| Pos. | Référence | Désignation |
|---|---|---|
| 1 | EUC22563 | 1 |
| 2 | EU11848 | 2 |
| 3 | EU30273 | 3 |
| 4 | EU80260 | Rondella media ø 8 inox |
| 5 | EU13980 | 5 |
| 6 | EU80582 | 6 |
| 7 | EU80003 | 7 |
| 8 | EU90282 | 8 |
| 9 | EU30145 | 9 |
| 10 | EU30418 | Tanica 5 litri omologata idrocarburi |
| 11 | EU1012111 | 11 |
| 12 | EU11892 | Tubo bagnatura ø 19 x 10 m con attacchi rapidi |

*Edito il 25/11/2026. Le informazioni fornite sono puramente indicative, non contrattuali e soggette a modifiche senza preavviso. In caso di dubbi, contattate i nostri servizi.*

# Idropulitrice ad alta pressione MIXCLEAN 18-280 - Motorizzazione

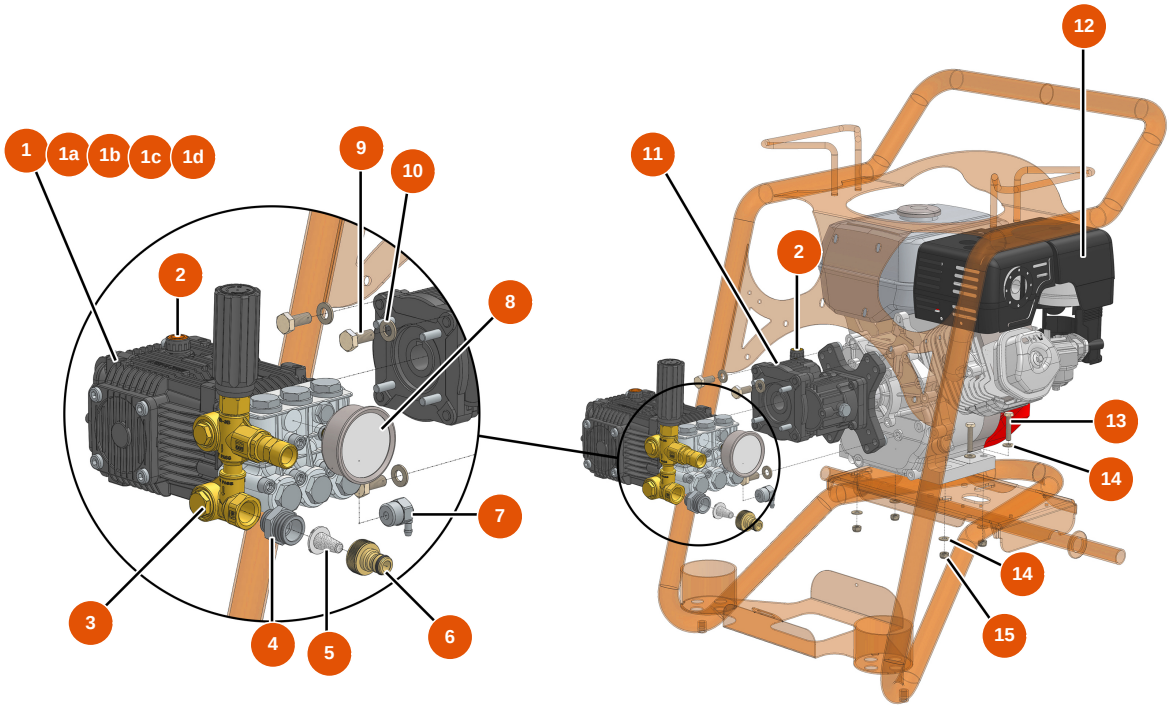


## Détails des pièces

| Pos. | Référence | Désignation |
|---|---|---|
| 1 | EU13034 | 1 |
| 1a | EUAN2864 | 1a |
| 1b | EUAN2757 | 1b |
| 1c | EUAN1855 | 1c |
| 1d | EUAN1857 | 1d |
| 2 | EUAN880130 | 2 |
| 3 | EUAN22308 | 3 |
| 4 | EU11891 | 4 |
| 5 | EU80128 | 5 |
| 6 | EU80124 | 6 |
| 7 | EU90295 | 7 |
| 8 | EU90433 | 8 |
| 9 | EU30257 | 9 |

*Edito il 25/11/2026. Le informazioni fornite sono puramente indicative, non contrattuali e soggette a modifiche senza preavviso. In caso di dubbi, contattate i nostri servizi.*

| Pos. | Référence | Désignation |
|---|---|---|
| 10 | EU30280 | 10 |
| 11 | EU12693 | 11 |
| 12 | EU10037 | 12 |
| 13 | EU30250 | 13 |
| 14 | EU80260 | Rondella media ø 8 inox |
| 15 | EU13980 | 15 |

*Edito il 25/11/2026. Le informazioni fornite sono puramente indicative, non contrattuali e soggette a modifiche senza preavviso. In caso di dubbi, contattate i nostri servizi.*

# Idropulitrice ad alta pressione MIXCLEAN 18-280 - Lancia e tubo

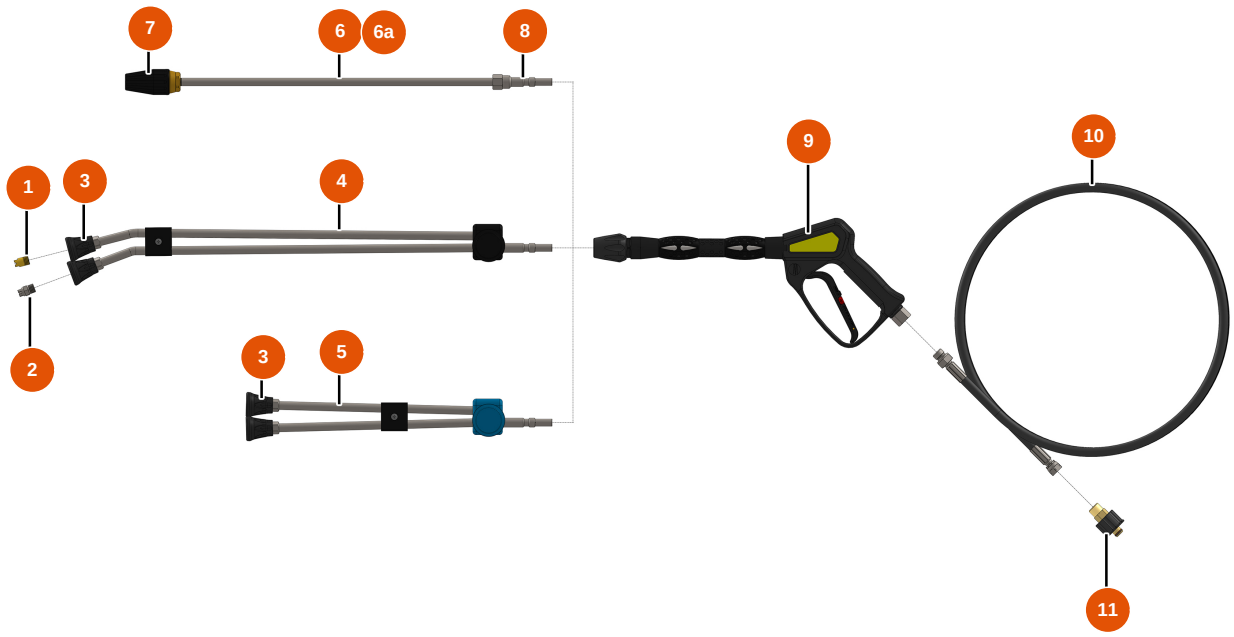


## Détails des pièces

| Pos. | Référence | Désignation |
|---|---|---|
| 1 | EU90307 | Ugello bassa pressione 50°-40 |
| 2 | EU90305 | Ugello alta pressione 15°-45 |
| 3 | EU12415 | 3 |
| 4 | EU12166 | Tubo lancia doppio a gomito 600 mm attacco KW |
| 5 | EU12195 | 5 |
| 6 | EU12187 | 6 |
| 6a | EU90348 | 6a |
| 7 | EU13639 | 7 |
| 8 | EU12168 | 8 |
| 9 | EU12165 | Pistola idropulitrice con tubo protetto 310 bar attacco KW |
| 10 | EU12071 | Tubo idropulitrice ø 8-315 bar 10 metri |
| 11 | EU90328 | Attacco rapido femmina M22-150 F x 3/8 M |

*Edito il 25/11/2026. Le informazioni fornite sono puramente indicative, non contrattuali e soggette a modifiche senza preavviso. In caso di dubbi, contattate i nostri servizi.*