Malaxeur séquentiel MIXER 100 - Châssis

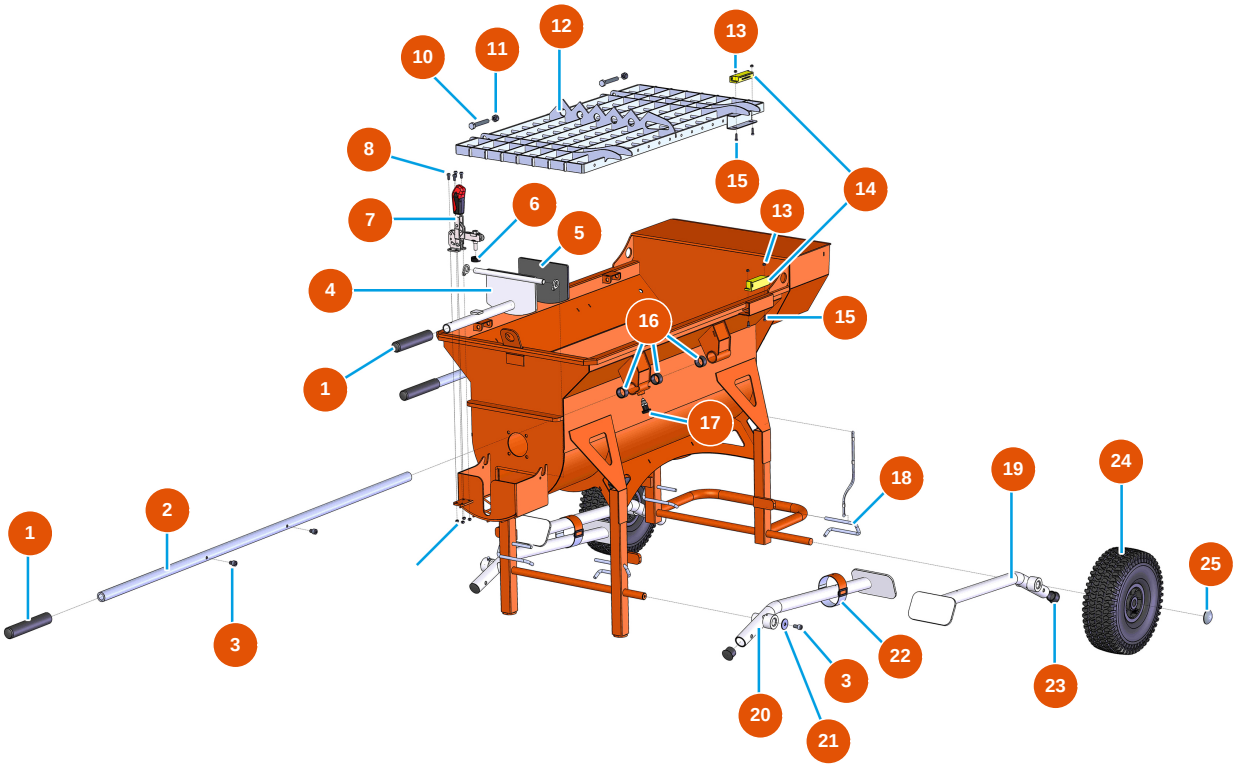

Détails des pièces

Pos.	Référence	Désignation
1	EU90255	1
2	EUC21327	2
3	EU90151	3
4	EUC20201	4
5	EU12231	5
6	EU12219	6
7	EU12142	7
8	EU90161	Vis tête cylindrique 5 x 12 INOX - cuve
10	EU12163	10
11	EU13981	11
12	EUC20200	12
13	EU30266	13
14	EU12120	14

Edité le 26/11/2026. Informations données à titre indicatif, non contractuelles et soumises à modification sans préavis. En cas de doute, contactez nos services.

Pos.	Référence	Désignation
15	EU90137	15
16	EU13453	16
17	EU13454	17
18	EUC20226	18
19	EUC20202	19
20	EUC20204	20
21	EU80263	21
22	EU12204	22
23	EU13693	23
24	EU90692	24
25	EU90282	25

Edité le 26/11/2026. Informations données à titre indicatif, non contractuelles et soumises à modification sans préavis. En cas de doute, contactez nos services.

Malaxeur séquentiel MIXER 100 - Transmission

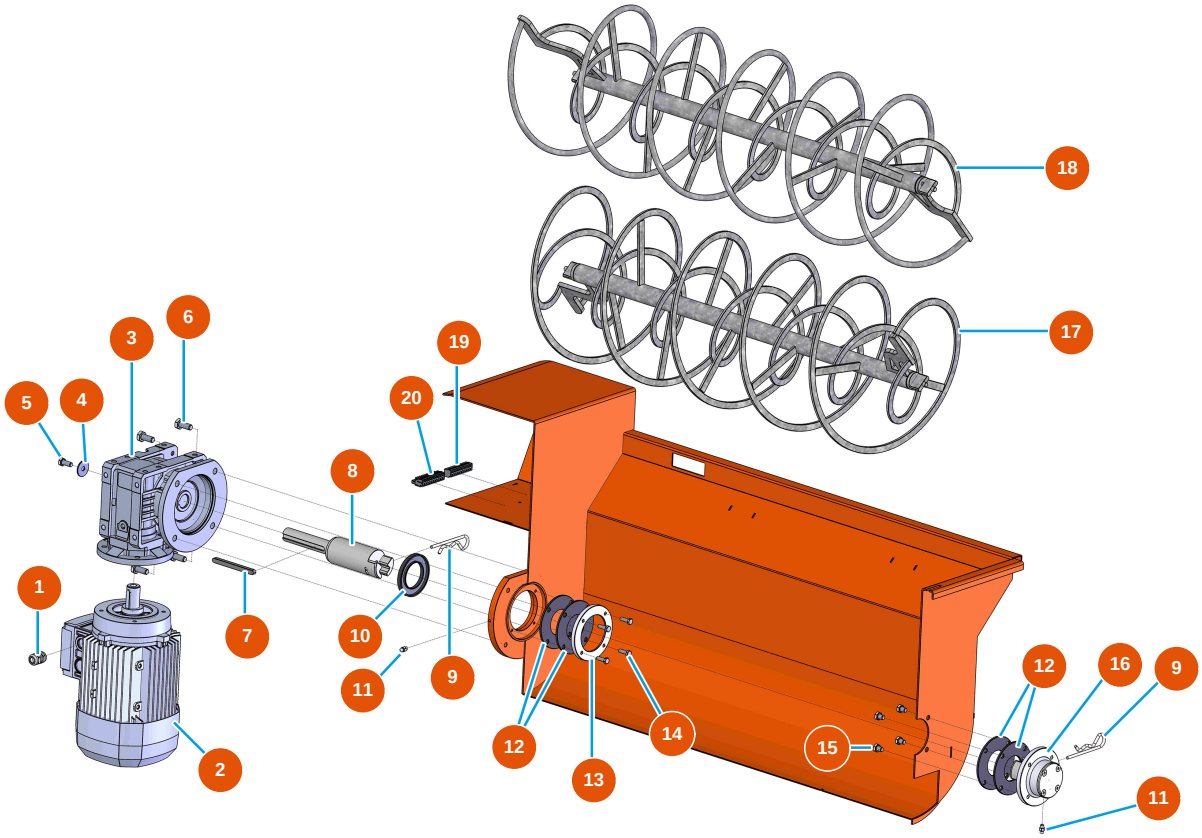

Détails des pièces

Pos.	Référence	Désignation
1	EU1002837	1
2	EU90189	2
3	EU30277	3
4	EU80263	4
5	EU30273	5
6	EU30257	6
7	EU90750	7
8	EUM10063	8
8	EU12157	8
9	EU70107	9
9	EU12157	9
10	EU60012	10
11	EU12042	11

Edité le 26/11/2026. Informations données à titre indicatif, non contractuelles et soumises à modification sans préavis. En cas de doute, contactez nos services.

Pos.	Référence	Désignation
11	EU60012	11
12	EUM10065	12
12	EU12042	12
13	EUM10065	13
14	EU14539	14
15	EU30298	15
16	EUM07013	16
17	EUC20231	17
18	EUC22367	18
19	EU11771	19
20	EU11772	20

Edité le 26/11/2026. Informations données à titre indicatif, non contractuelles et soumises à modification sans préavis. En cas de doute, contactez nos services.

Malaxeur séquentiel MIXER 100 - Circuit hydraulique

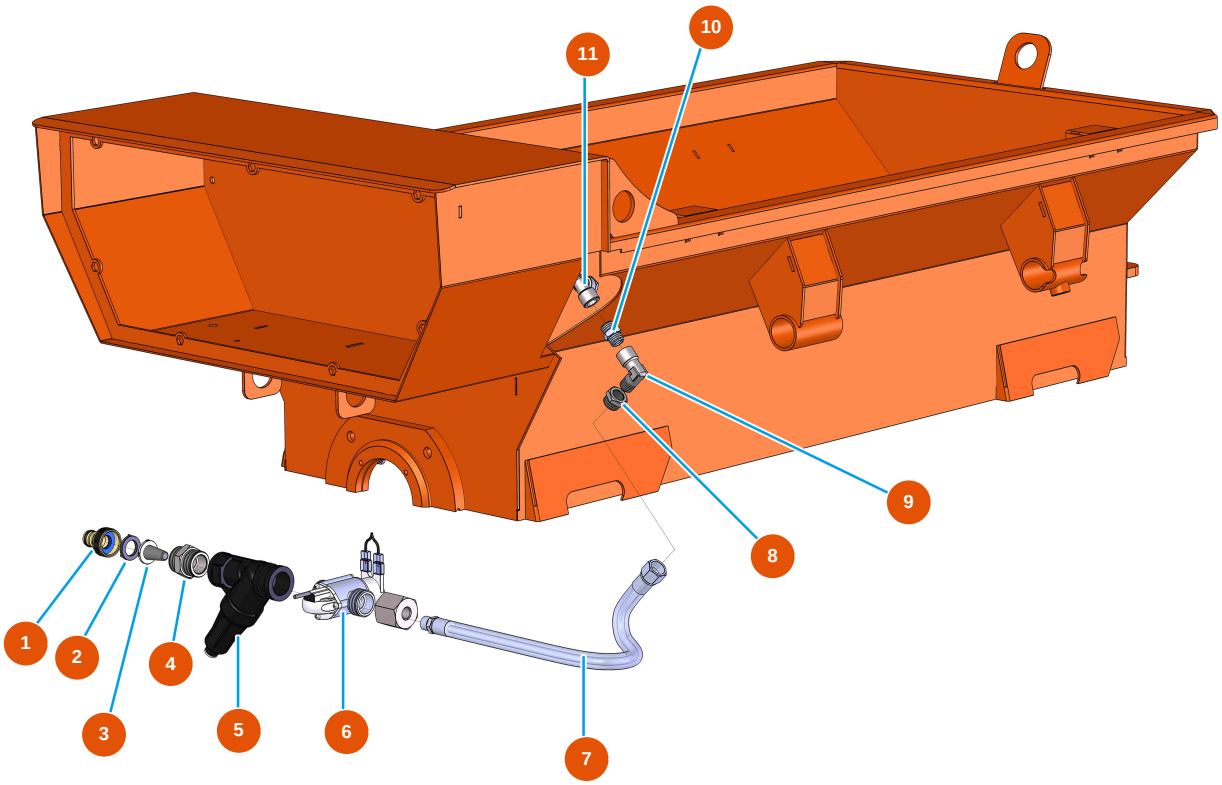

Détails des pièces

Pos.	Référence	Désignation
1	EU80124	1
2	EU11618	2
3	EU80128	3
4	EU12589	4
5	EU12066	5
6	EU14241	6
7	EU12280	7
8	EU90242	8
9	EU30121	9
10	EU90844	10
11	EU11669	11

Edité le 26/11/2026. Informations données à titre indicatif, non contractuelles et soumises à modification sans préavis. En cas de doute, contactez nos services.

Malaxeur séquentiel MIXER 100 - Coffret électrique

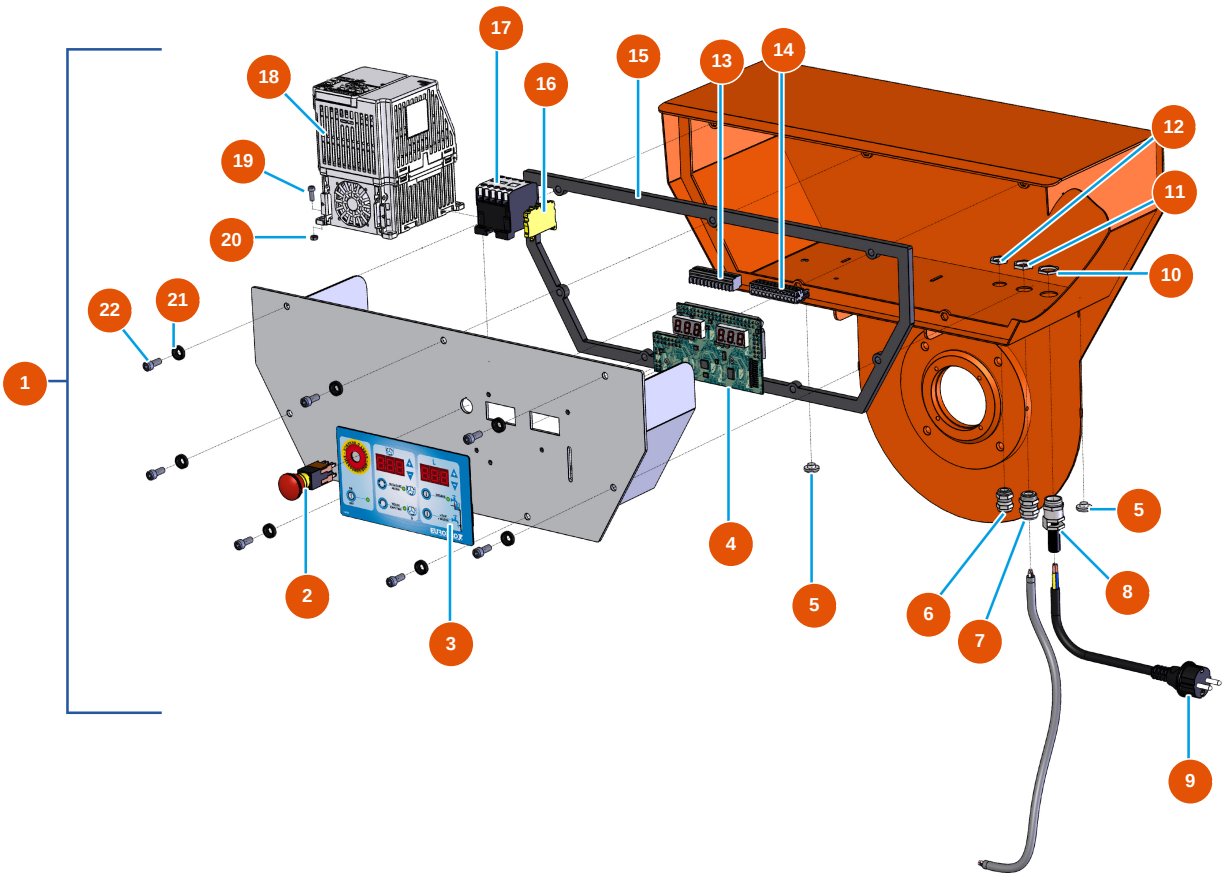

Détails des pièces

Pos.	Référence	Désignation
1	EU13025	1
2	EU13015	2
3	EU13007	3
4	30673	4
5	80397	5
5	EU80397	5
6	EU80445	6
7	EU30040	7
8	EU80451	Presse étoupe pour câble d'alimentation PG 13
9	EU90214	Câble alimentation avec fiche moulée 3G 2,5 mm²
10	EU30054	10
11	EU30333	11
12	EU11327	12

Edité le 26/11/2026. Informations données à titre indicatif, non contractuelles et soumises à modification sans préavis. En cas de doute, contactez nos services.

Pos.	Référence	Désignation
13	EU11771	13
14	EU11772	14
15	12138	15
16	30038	16
17	EU11918	17
18	EU80458	18
19	EU12444	19
20	EU10038	20
21	EU80573	21
22	EU90157	22

Edité le 26/11/2026. Informations données à titre indicatif, non contractuelles et soumises à modification sans préavis. En cas de doute, contactez nos services.