Talocheuse électrique MIXER VERTIGO - 230 V - Coffret de rangement

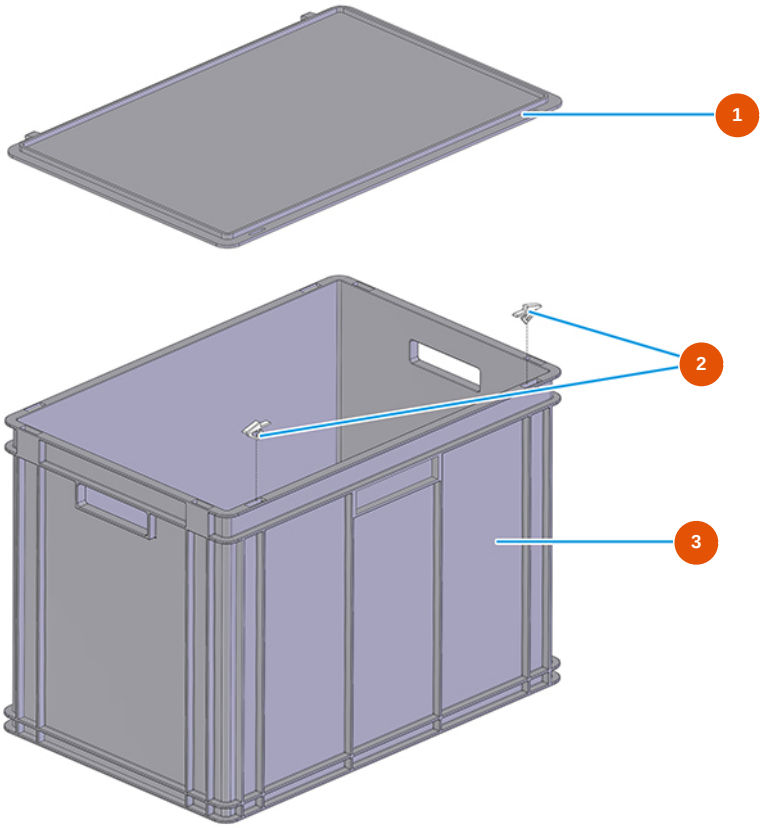

Détails des pièces

Pos.	Référence	Désignation
1	3U00500703	Couverture coffret Athena pour talocheuse
2	3U00500704	Athena crochets coulissants pour Taloch
3	3U00500700	Coffret Athena pour talocheuse VERTIGO

Edité le 25/11/2026. Informations données à titre indicatif, non contractuelles et soumises à modification sans préavis. En cas de doute, contactez nos services.

Talocheuse électrique MIXER VERTIGO - 230 V - Groupe eau

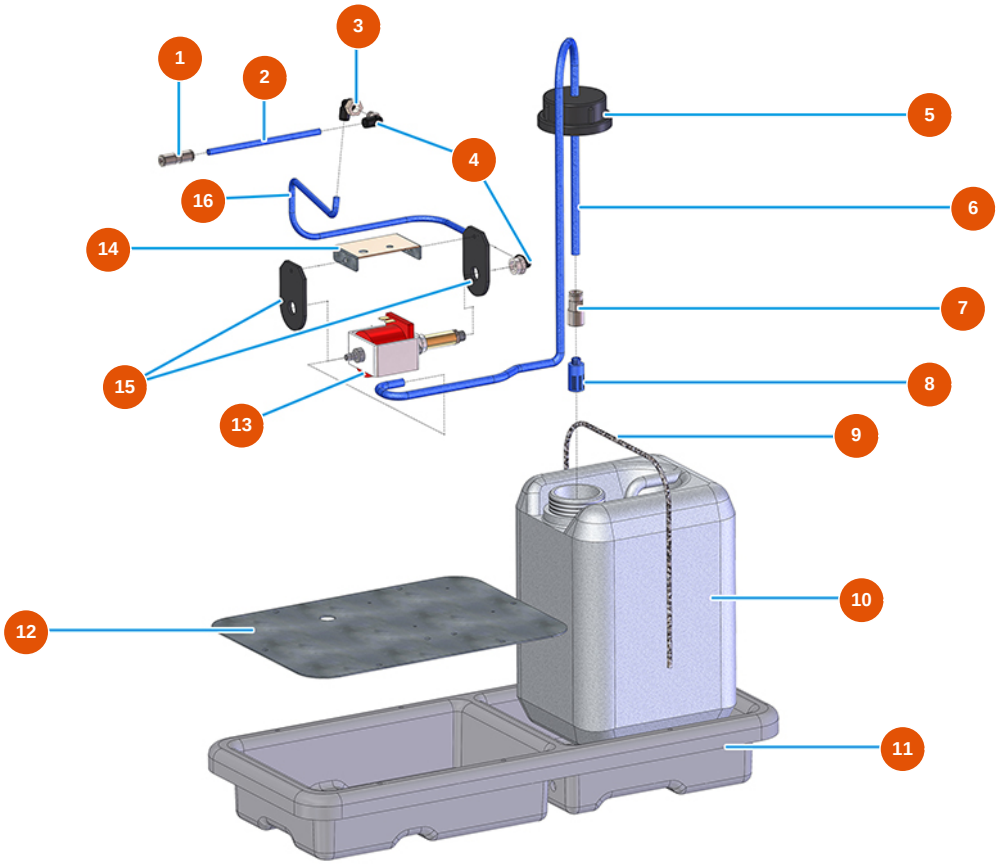

Détails des pièces

Pos.	Référence	Désignation
1	3G50200502	Raccord legris droit
2	3G50500203	Tuyau 4X2 RILSAN
3	3G50200202	Raccord legris coude 6X1/8 F
4	3G50400201	Connexion d'air 90GR M 1/8
5	3M00500125	Bouchon du réservoir pour talocheuse VERTIGO
6	3G50500103	Tuyau ELASTOLLAN 10 x 8
7	3G50200108	Raccord Legris droit 8 X 1/4 fem.
8	3M00500115	Filtre à eau pour talocheuse VERTIGO
9	3M00500201	Corde élastique MARE MM 6
10	3M00500124	Réservoir 5 LT GR.250 neutre talocheuse VERTIGO
11	3M00500404	Demi-coquille talocheuse VERTIGO
12	4902020000	Plaque inférieure galvanisée
13	3M00301501	Pompe à eau 24V ME023

Edité le 25/11/2026. Informations données à titre indicatif, non contractuelles et soumises à modification sans préavis. En cas de doute, contactez nos services.

Pos.	Référence	Désignation
14	4902020200	Plaque de support de pompe MIXER VERTIGO galv.
15	3M00301502	Support antivibratoire pour pompe
16	3G50500100	Tuyau ELASTOLLAN 6X4

Edité le 25/11/2026. Informations données à titre indicatif, non contractuelles et soumises à modification sans préavis. En cas de doute, contactez nos services.

Talocheuse électrique MIXER VERTIGO - 230 V - Groupe électrique

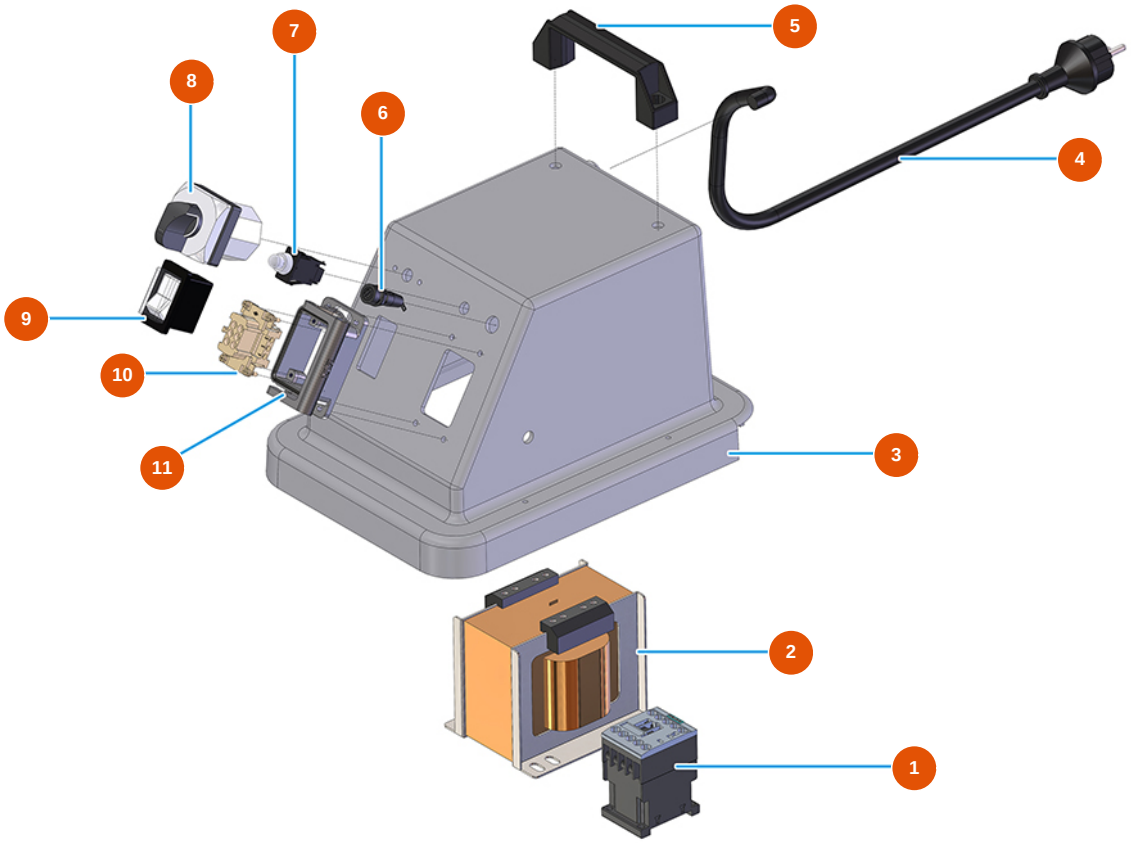

Détails des pièces

Pos.	Référence	Désignation
1	3C00700117	Compteur 4 KW 24V AC SIEMENS
2	3C00502025	Transformateur de taloch VERTIGO 3 vitesses
3	3M00500405	Couverture demi-coquille talocheuse VERTIGO
4	3M00501200	SCHUKO fiche avec câble d'alimentation talocheuse VERTIGO
5	3M00500114	Poignée de levage
6	3C05050900	Porte-fusible P4000 talocheuse VERTIGO
7	3C00800800	Thermoprotecteur taloch VERTIGO
8	3M00300403	Commutateur graduel talocheuse VERTIGO
9	3M00500111	Interrupteur général talocheuse VERTIGO
10	3C02700300	Insert femelle 6 pôles 16A
11	3C02800503	Embase 6 pôles TCHI 06 L

Edité le 25/11/2026. Informations données à titre indicatif, non contractuelles et soumises à modification sans préavis. En cas de doute, contactez nos services.

Talocheuse électrique MIXER VERTIGO - 230 V - Groupe moteur

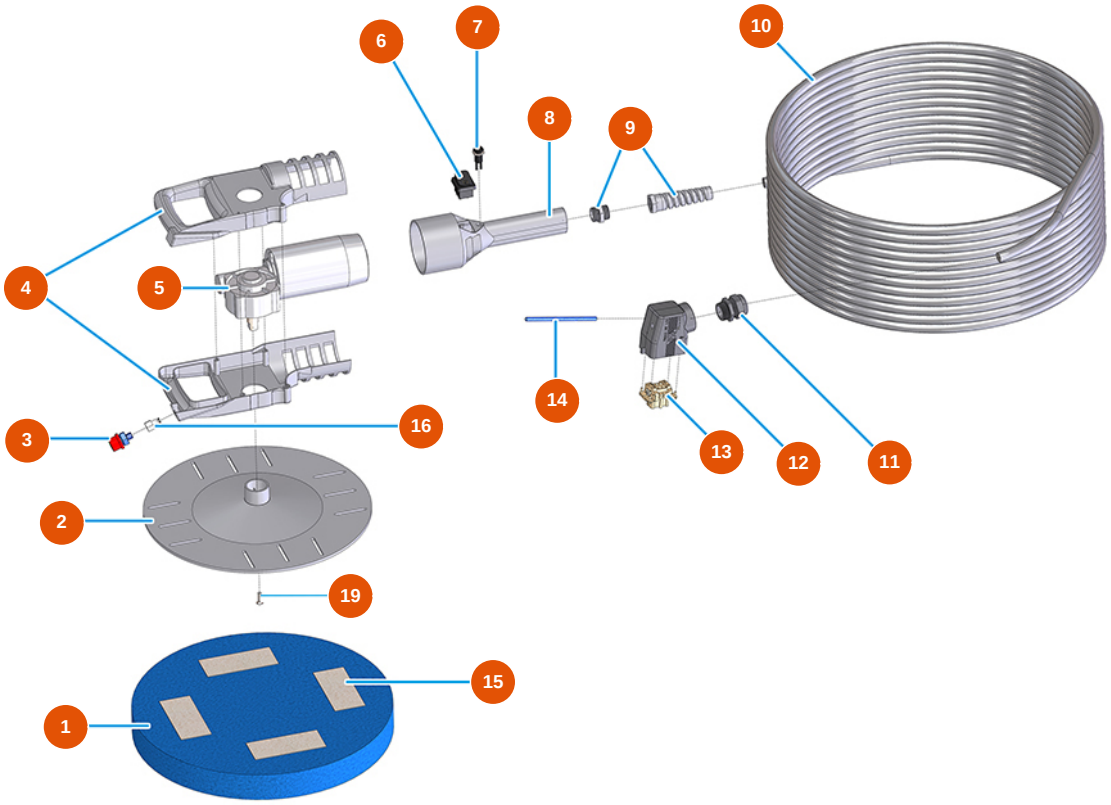

Détails des pièces

Pos.	Référence	Désignation
1	3M00300201	Eponge marron 400 x 50 demi-dure
2	3M00500407	Disque de la talocheuse VERTIGO
3	3M00500102	Pulvérisateur d'eau MIXER
4	3M00500402	Poignée D-G talocheuse VERTIGO
5	3M00500110	Motoréducteur talocheuse VERTIGO
6	3M00500104	Interrupteur marche/ arrêter talocheuse VERTIGO
7	3M00500121	Bouton pompe à eau
8	3M00500400	Poignée talocheuse VERTIGO
9	3M00302101	Presse-étoupe grand MP006
10	8007015000	Câble de talocheuse VERTIGO
11	3C04200203	Presse-étoupe anti-arrachement M25X1.5E51201100
12	3C02800601	Capot mobile TMAO 06 L25
13	3C03100500	Insert mâle 6 pôles 16A

Edité le 25/11/2026. Informations données à titre indicatif, non contractuelles et soumises à modification sans préavis. En cas de doute, contactez nos services.

Pos.	Référence	Désignation
14	3G50500203	Tuyau 4X2 RILSAN
15	3M00300160	Velcro femelle
16	3G50200110	Raccord 4X1/8 F pour poignée talocheuse VERTIGO
19	3T02601601	19

Edité le 25/11/2026. Informations données à titre indicatif, non contractuelles et soumises à modification sans préavis. En cas de doute, contactez nos services.