# Máquina de mezclado continuo MIXER PLUS MONO mortero - 3 kW - Vista general

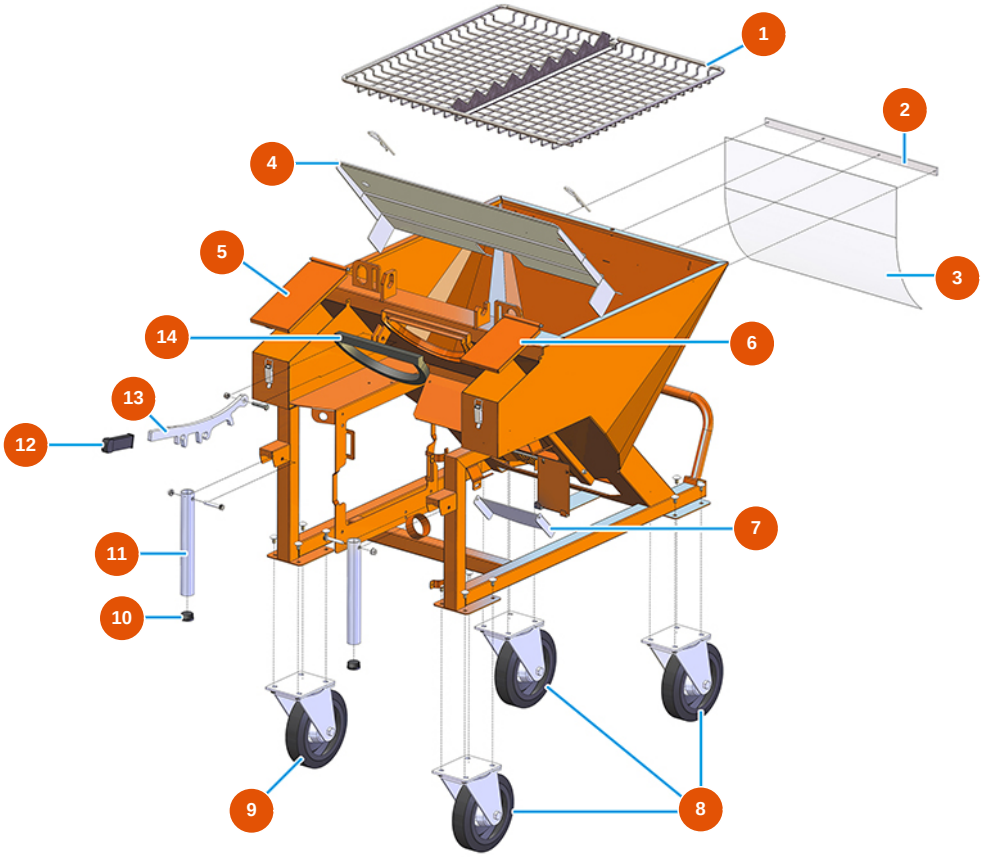


## Détails des pièces

| Pos. | Référence | Désignation |
|---|---|---|
| 1 | 7017501000 | Rejilla apertura de sacos PLUS MONO |
| 2 | 4906519000 | Disco fijación protección PVC galvanizado |
| 3 | 4920001010 | Protección PVC FLEX trasp. 545X450X1 MOSQUITO |
| 4 | 4913001500 | Chapa antipolvo para PLUS MONO vers. 2020 |
| 5 | 400201500A | Tapa del cajón PLUS 2001 grande |
| 6 | 400201400A | Tapa del cajón PLUS 2001 pequeña |
| 7 | 401700110A | Tapa PLUS TOP galvanizada |
| 8 | 3F00300902 | Rueda Ø 200/70 giratoria c/placa |
| 9 | 3F00300901 | Rueda Ø 200/70 giratoria placa y freno |
| 10 | 3F00400400 | Tapa de PVC negro D.32 |
| 11 | 4914001000 | Empuñadura para levantar frente galv. PLUS |
| 12 | 3T02700201 | Empuñadura goma para palanca LH-BET-PL-I41 |

*Publicado el 24/11/2026. Datos proporcionados a título informativo, no contractuales y sujetos a modificaciones sin previo aviso. En caso de duda, póngase en contacto con nuestros servicios.*

| Pos. | Référence | Désignation |
|---|---|---|
| 13 | 4928001000 | Palanca galv. fijación cámara PLUS |
| 14 | 3G01000151 | Junta EPDM negro 20X15 |

*Publicado el 24/11/2026. Datos proporcionados a título informativo, no contractuales y sujetos a modificaciones sin previo aviso. En caso de duda, póngase en contacto con nuestros servicios.*

# Máquina de mezclado continuo MIXER PLUS MONO mortero - 3 kW - GRUPO DOSIFICACIÓN

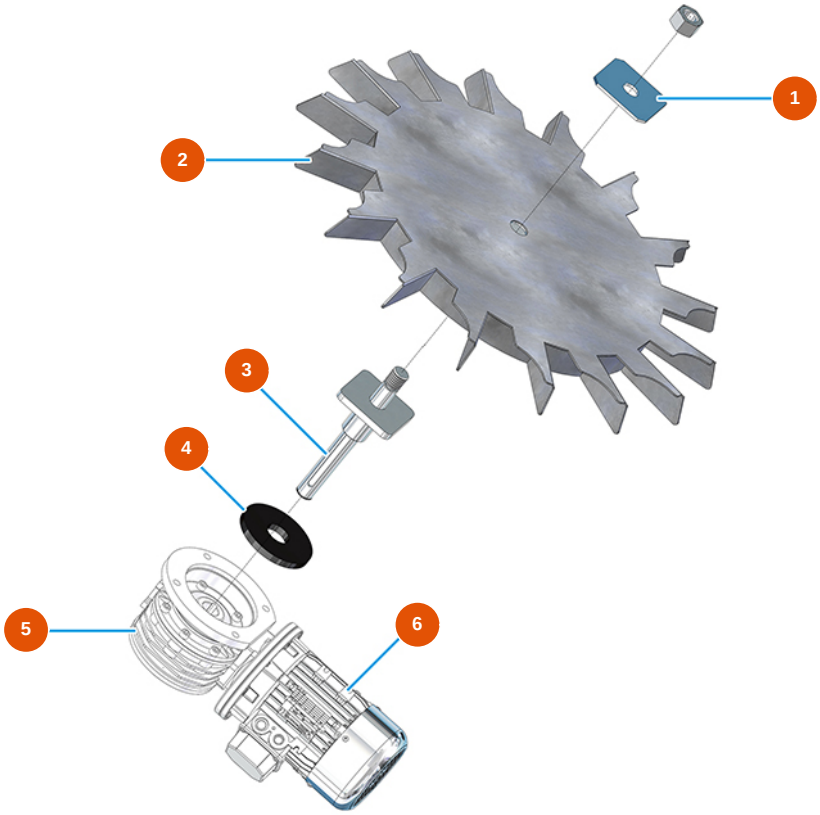


## Détails des pièces

| Pos. | Référence | Désignation |
|---|---|---|
| 1 | 4912001100 | Fijación galvanizada rueda cámaras |
| 2 | 7019006000 | Rueda a celdas para PLUS CLASSIC, STANDARD, TOP y MONO vers. 2020 |
| 3 | 7015002000 | Eje de arrastre rueda de celdas |
| 4 | 4920003000 | 4 |
| 5 | 3D00300310 | Reductor ruleta a celdas para PLUS MONO |
| 6 | 3D00201001 | Motor trifasico 0,25 kW para ruleta a celdas PLUS MONO |

*Publicado el 24/11/2026. Datos proporcionados a título informativo, no contractuales y sujetos a modificaciones sin previo aviso. En caso de duda, póngase en contacto con nuestros servicios.*

# Máquina de mezclado continuo MIXER PLUS MONO mortero - 3 kW - Grupo de bomba

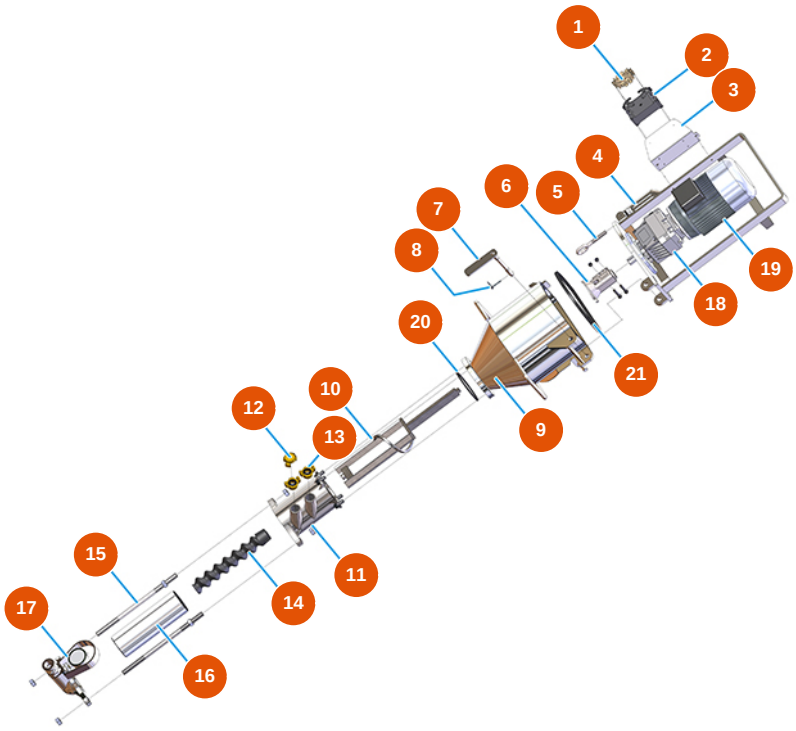


## Détails des pièces

| Pos. | Référence | Désignation |
|---|---|---|
| 1 | 3C03100400 | Inserto macho 4/2 polos 80A |
| 2 | 3C02800400 | Funda 16 polos 2 palencas |
| 3 | 4906511000 | Disco plegado protección clavija 76X83 galv. |
| 4 | 701100300G | Flanja motor cámara de mezcla para PLUS y SPRINTER |
| 5 | 3T01000400 | Anillo roscado 262 cierre de palanca galvanizado |
| 6 | 700600650S | Acople motor PLUS MONO, SPRINTER y REMIX - a=25 - Ø20 |
| 7 | 7018006000 | Pasador de fijación de la brida para PLUS /SPRINTER |
| 8 | 3T01200101 | Pin Ø 4,5 |
| 9 | 701400200S | Cámara de mezcla para PLUS |
| 10 | 7003019000 | Mezclador PLUS con asta zincada |
| 11 | 7021004000 | 11 |
| 12 | 3A00100401 | Tapa Geka |

*Publicado el 24/11/2026. Datos proporcionados a título informativo, no contractuales y sujetos a modificaciones sin previo aviso. En caso de duda, póngase en contacto con nuestros servicios.*

| Pos. | Référence | Désignation |
|---|---|---|
| 13 | 3A00100304 | Acople Geka rosca externa 1" |
| 14 | 7009012000 | Rotor MIXER 26 |
| 15 | 8023003000 | Barra de acoplamiento M16 L = 350 F 55/55 + tornillos |
| 16 | 3F00501300 | Stator estándar MIXER 26 - D4-2 |
| 17 | 8012005000 | Portastator con conector macho para PLUS, MUSTANG y REMIX |
| 18 | 3D00310101 | Reductor para LIGHT, PLUS MONO, SPRINTER y CD 25 |
| 19 | 3D00200401 | Motor 3 kW para SPRINTER y REMIX |
| 20 | 3G01000301 | Junta O-ring para camara de mezcla PLUS |
| 21 | 3G01000151 | Junta EPDM negro 20X15 |

*Publicado el 24/11/2026. Datos proporcionados a título informativo, no contractuales y sujetos a modificaciones sin previo aviso. En caso de duda, póngase en contacto con nuestros servicios.*

# Máquina de mezclado continuo MIXER PLUS MONO mortero - 3 kW - Grupo de agua

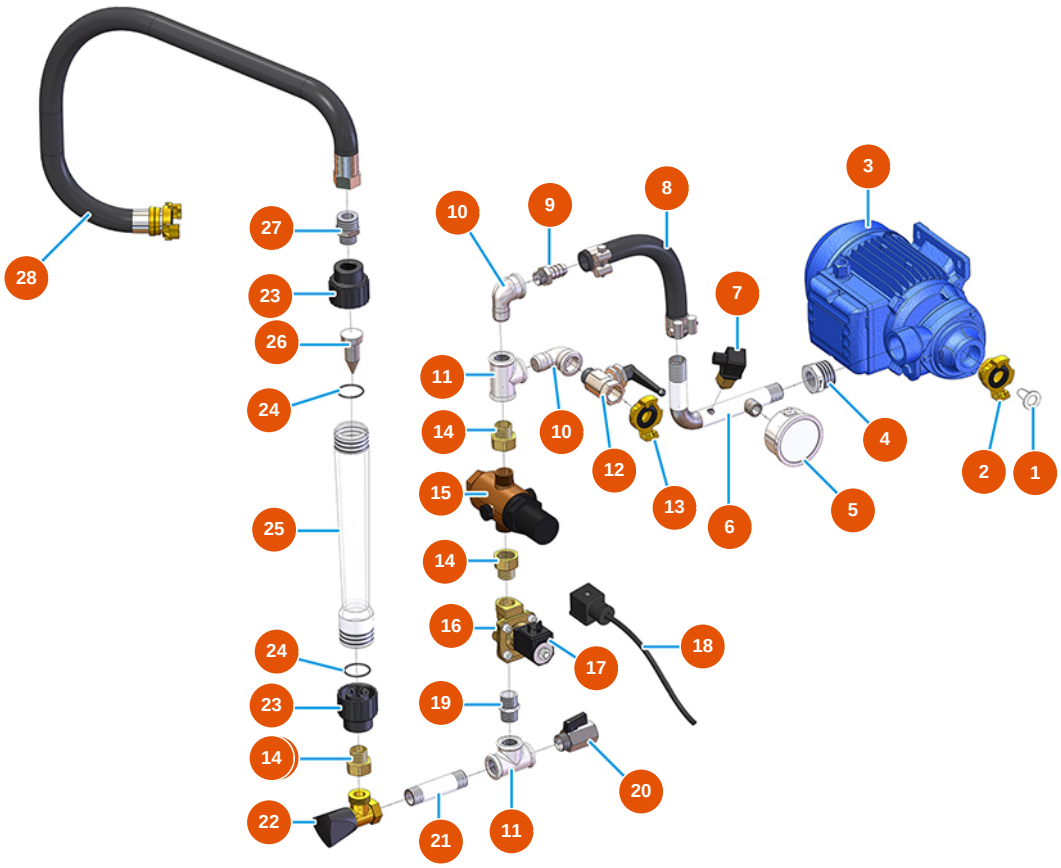


## Détails des pièces

| Pos. | Référence | Désignation |
|---|---|---|
| 1 | 3A00100600 | Filtro agua inox |
| 2 | 3A00100304 | Acople Geka rosca externa 1" |
| 3 | 3D00703001 | Bomba de agua para PLUS MONO y SPRINTER |
| 4 | 3G00524105 | Reducción galvanizada FIG.241 1X1/2 |
| 5 | 3G00100141 | Manómetro axial 0 - 10 bar |
| 6 | 7050001000 | 6 |
| 7 | 3G00402103 | Presostato agua |
| 8 | 8002008002 | Manguera radior SPG D.18X28 L=635 c/racc |
| 9 | 3G50300201 | Conector de manguera 1/2"X20" |
| 10 | 3G00509202 | Codo 90° galvanizato MH FIG.92 1/2" |
| 11 | 3G00513002 | Racor en T HHH galv. FIG.130 1/2 |
| 12 | 3G01200502 | Grifo de bola MF 1/2 palanca negra |

*Publicado el 24/11/2026. Datos proporcionados a título informativo, no contractuales y sujetos a modificaciones sin previo aviso. En caso de duda, póngase en contacto con nuestros servicios.*

| Pos. | Référence | Désignation |
|---|---|---|
| 13 | 3A00100302 | Acople Geka rosca externa 1/2" |
| 14 | 3G01700100 | 14 |
| 15 | 3G00904100 | Reductor de presion de 1/2 |
| 16 | 3G00301300 | Electrovalvula NC 1/2 |
| 17 | 3G00301400 | Bobina 24VAC |
| 18 | 3G00300402 | Conector bobina para electrovalvula |
| 19 | 3G00528002 | Entrerrosca galvanizado FIG.280 1/2 |
| 20 | 3G01200301 | Grifo de bola MF1/2" hexagonal |
| 21 | 3G00553002 | Tornillo de extensión galvanizado 1/2 X 80 |
| 22 | 3G01300201 | Válvula de aguja MIXER 35 1/2 grifo syr |
| 23 | 3G01101011 | Racor pvc para flujómetro doble escala 75/750 - 150/1500 |
| 24 | 3G01101013 | Junta oring para flujómetro doble escala 75/750 - 150/ 1500 |
| 25 | 3G01101010 | Tubo graduado doble escala 75/750 - 150/1500 |
| 26 | 4055000000 | Plomo dosificador para flujómetro 75/750 |
| 27 | 3G50300704 | Entrerrosca reducido acero 3/4X1/2 |
| 28 | 8002008002 | Manguera radior SPG D.18X28 L=635 c/racc |

*Publicado el 24/11/2026. Datos proporcionados a título informativo, no contractuales y sujetos a modificaciones sin previo aviso. En caso de duda, póngase en contacto con nuestros servicios.*

# Máquina de mezclado continuo MIXER PLUS MONO mortero - 3 kW - Groupe de aire

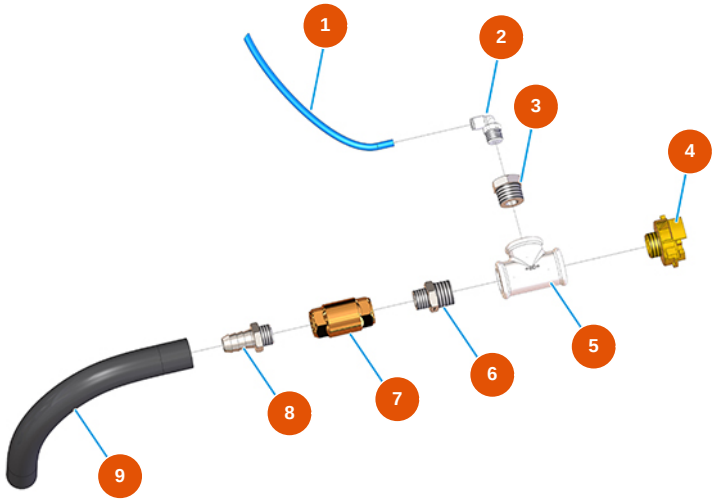


## Détails des pièces

| Pos. | Référence | Désignation |
|---|---|---|
| 1 | 3G50500100 | Tubo ELASTOLLAN 6X4 |
| 2 | 3G50200200 | Conexión legris de codo 6×1/4 |
| 3 | 3G50300100 | Reducción acero 1/2X1/4 |
| 4 | 3A00100302 | Acople Geka rosca externa 1/2" |
| 5 | 3G00513002 | Racor en T HHH galv. FIG.130 1/2 |
| 6 | 3G50300700 | Entrerrosca reducido acero 1/2X3/8 |
| 7 | 3G01300401 | Válvula RITEGNO EUROPA  3/8" |
| 8 | 3G50300202 | Conector de manguera 3/8"X14" |
| 9 | 3F00700210 | 9 |

*Publicado el 24/11/2026. Datos proporcionados a título informativo, no contractuales y sujetos a modificaciones sin previo aviso. En caso de duda, póngase en contacto con nuestros servicios.*

# Máquina de mezclado continuo MIXER PLUS MONO mortero - 3 kW - Groupe compresor

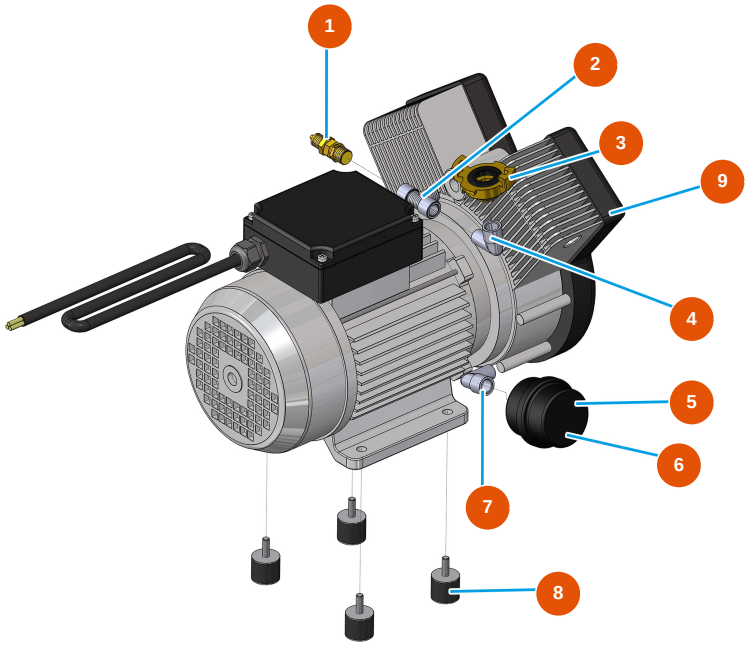


## Détails des pièces

| Pos. | Référence | Désignation |
|---|---|---|
| 1 | 3G01300304 | Válvula seguridad 1/4" ajustada 3  BAR |
| 2 | 3G50300804 | Racor en T FMF acero 3/8 |
| 3 | 3A00100301 | Acople Geka rosca externa 3/8" |
| 4 | 3G50300503 | Codo de acero MF 3/8" |
| 5 | 3B02620000 | Filtro portacartucho |
| 6 | 3B02620010 | Cartucho filtro |
| 7 | 3G50300500 | Codo acero MH 1/4" |
| 8 | 3T00200402 | Antivibrante goma MM M8 D30 X H40 M8X23 |
| 9 | 3B02500000 | Compresor 2 cabezas monofásico 230V |

*Publicado el 24/11/2026. Datos proporcionados a título informativo, no contractuales y sujetos a modificaciones sin previo aviso. En caso de duda, póngase en contacto con nuestros servicios.*

# Máquina de mezclado continuo MIXER PLUS MONO mortero - 3 kW - Tablero electrónico

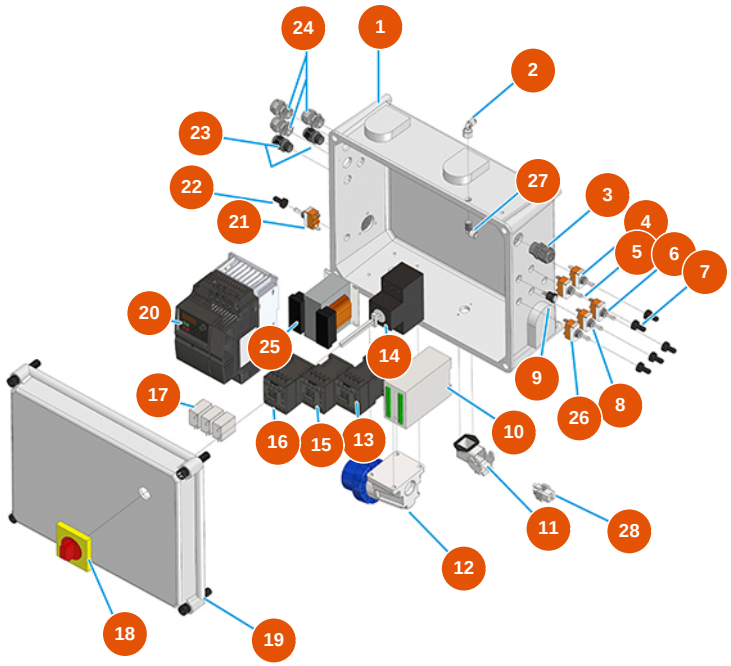


## Détails des pièces

| Pos. | Référence | Désignation |
|---|---|---|
| 1 | 3C00110458 | 1 |
| 2 | 3G50400201 | Conexión de aire 90GR M 1/8 |
| 3 | 3C04200200 | Prensaestopa PG16 |
| 4 | 3C01800500 | Conmutador 1-0 T115 A-A |
| 5 | 3C01800100 | Conmutador 1-0-1  T115 E-A |
| 6 | 3C01800200 | Conmutador (1)-0-(1) FASTON T115 G-A |
| 7 | 3C02100100 | Protección de goma para interruptor |
| 8 | 3C01800403 | Conmutador 1-0  T215 R-A |
| 9 | 8055000100 | Led / puertaled D.10 MM |
| 10 | 3C03201590 | Programador Black box para PLUS MONO |
| 11 | 3C02800500 | Base angolo CK03IA |
| 12 | 3C03000103 | Clavija saliente 2 polos + tierra 16A |

*Publicado el 24/11/2026. Datos proporcionados a título informativo, no contractuales y sujetos a modificaciones sin previo aviso. En caso de duda, póngase en contacto con nuestros servicios.*

| Pos. | Référence | Désignation |
|---|---|---|
| 13 | 3C00700106 | Contactor ABB A8-30-10 4KW 24 VAC |
| 14 | 3C01030108 | Magnetotérmico ABB-MS325 20A |
| 15 | 3C00700106 | Contactor ABB A8-30-10 4KW 24 VAC |
| 16 | 3C00700106 | Contactor ABB A8-30-10 4KW 24 VAC |
| 17 | 3C00500502 | Transformador AMPEROM.25A R=1:200 |
| 18 | 3C01300207 | Maniobra para ABB rojo / amarillo  IP64 MS1 |
| 19 | 3C00110100 | 19 |
| 20 | 3C05100155 | Inversor Mini C2 3.7 kW trifásico 230V |
| 21 | 3C01800100 | Conmutador 1-0-1  T115 E-A |
| 22 | 3C02100100 | Protección de goma para interruptor |
| 23 | 3C04200201 | Prensaestopa PG.9 |
| 24 | 3C04200211 | Prensaestopa PG11 |
| 25 | 3C00500101 | Transformador 40VA P.230 SEC.16/24V |
| 26 | 3C01800200 | Conmutador (1)-0-(1) FASTON T115 G-A |
| 27 | 3G50400202 | Conexión de aire 90GR H 1/8 |
| 28 | 3C02700200 | Inserto hembra 4 polos + tierra 10A |

*Publicado el 24/11/2026. Datos proporcionados a título informativo, no contractuales y sujetos a modificaciones sin previo aviso. En caso de duda, póngase en contacto con nuestros servicios.*