Sistema di trasporto di pneumatico MIXER AIRTECH TOP - Tipo 140 - Vista generale

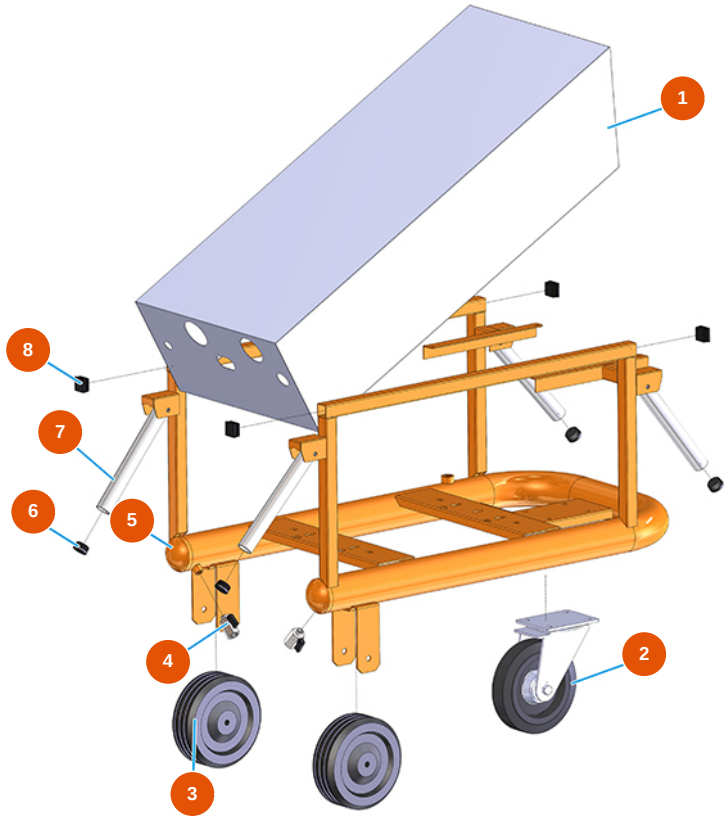

Détails des pièces

Pos.	Référence	Désignation
1	402500050A	1
2	3F00300901	Ruota Ø200/70 piastra girevole con freno
3	3F00300603	Ruota senza supporto Ø 200
4	3G01200102	Rubinetto MINIBALL M/F 1/4"
5	701301950A	5
6	3F00400400	Tappo PVC nero D.32
7	4914001000	Manico di sollevamento anteriore zin. PLUS
8	3F00400203	Tappo 30×30 nero

Edito il 29/11/2026. Le informazioni fornite sono puramente indicative, non contrattuali e soggette a modifiche senza preavviso. In caso di dubbi, contattate i nostri servizi.