Sistema de transporte de polvo MIXER AIRTECH STANDARD - Tipo 140
RIETSCHLE - Compresor

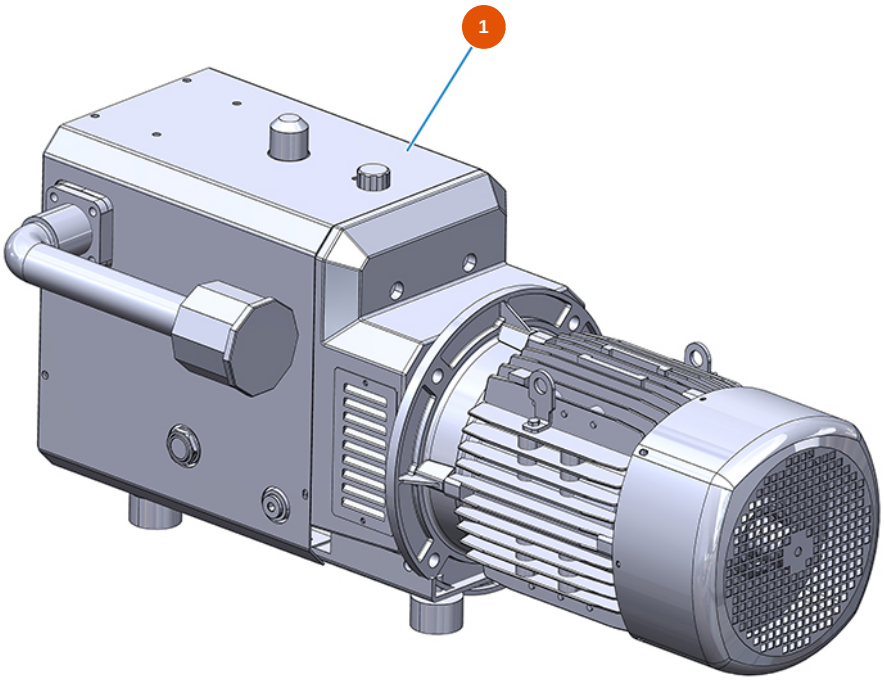

Détails des pièces

Pos.	Référence	Désignation
1	3B01611000	Compresor Rietschle DLR 120

Publicado el 29/11/2026. Datos proporcionados a título informativo, no contractuales y sujetos a modificaciones sin previo aviso. En caso de duda, póngase en contacto con nuestros servicios.