Sistema de transporte de polvo MIXER ROL 14 - Tipo 100 RIETSCHLE - Vista general

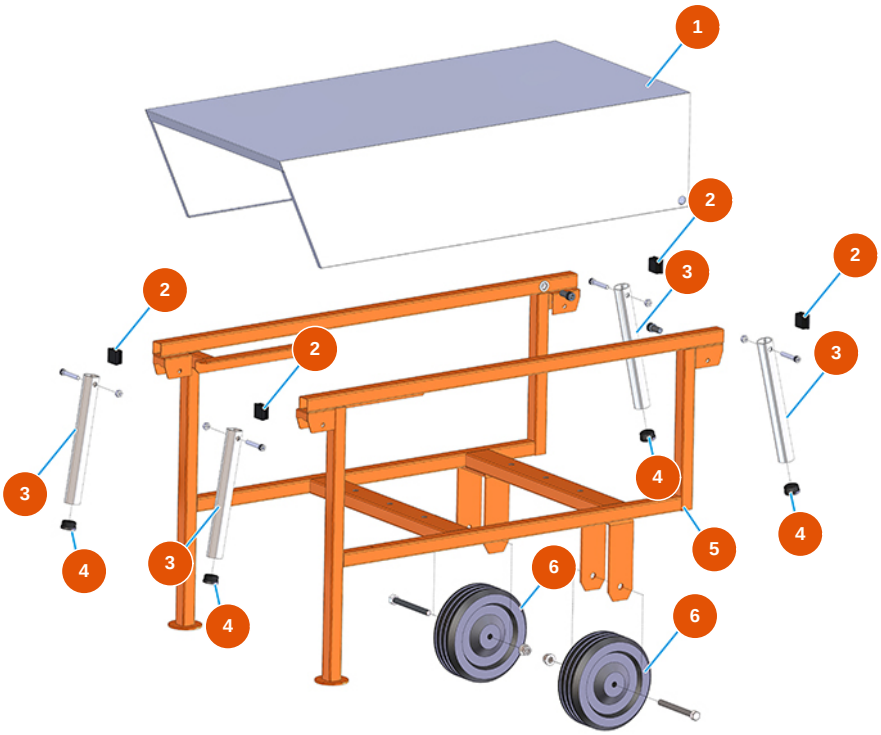

Détails des pièces

Pos.	Référence	Désignation
1	4025000500	1
2	3F00400203	Tapa negro 30×30
3	4914001000	Empuñadura para levantar frente galv. PLUS
4	3F00400400	Tapa de PVC negro D.32
5	7013003500	5
6	3F00300603	Rueda sin soporte Ø 200

Publicado el 29/11/2026. Datos proporcionados a título informativo, no contractuales y sujetos a modificaciones sin previo aviso. En caso de duda, póngase en contacto con nuestros servicios.