Sistema de transporte de polvo MIXER ROL 14 - Tipo 140 RIETSCHLE - Compresor

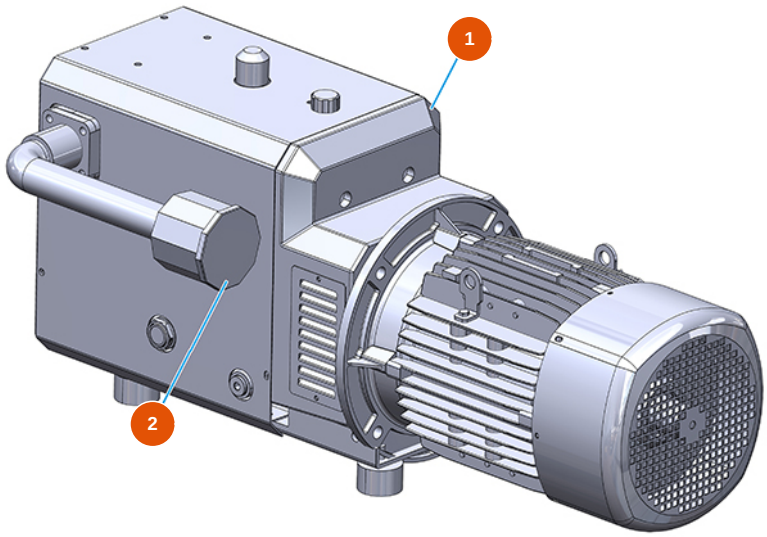

Détails des pièces

Pos.	Référence	Désignation
1	3B01611000	Compresor Rietschle DLR 120
2	3B01620000	Filtro de compresor completo Rietschle

Publicado el 29/11/2026. Datos proporcionados a título informativo, no contractuales y sujetos a modificaciones sin previo aviso. En caso de duda, póngase en contacto con nuestros servicios.