Fließestrichmaschine OPTIMIX 100 - PUMPE

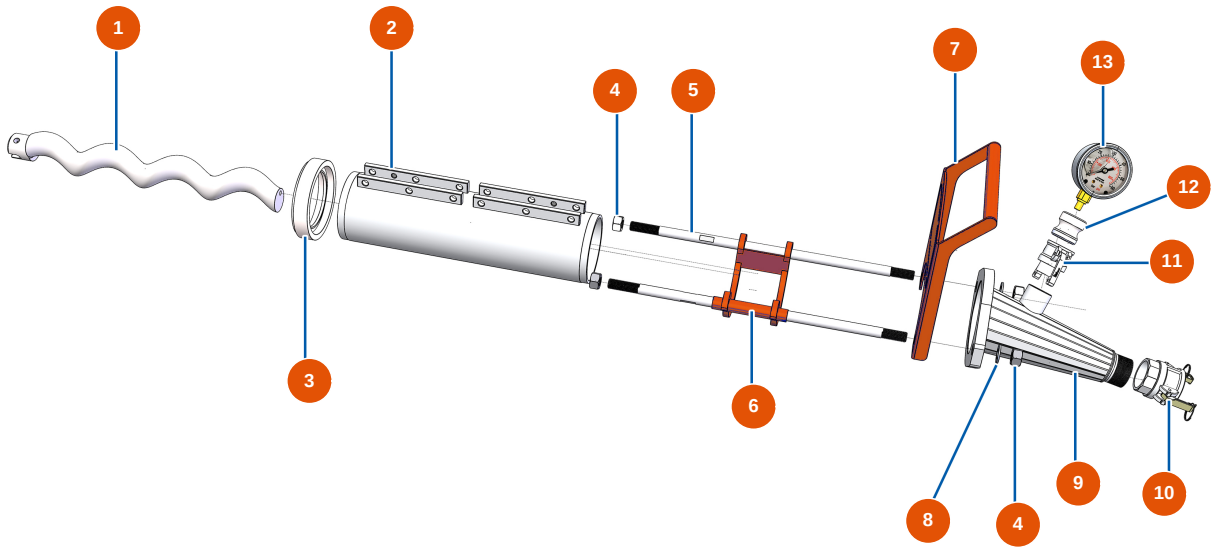

Détails des pièces

Pos.	Référence	Désignation
1	7009200000	Rotor 60-12 PLUS LI L= 620
2	3F00508400	Stator 60-12 PLUS 60 SH mit Drehschutz L535 LI
3	EU20061	3
4	EU12473	4
5	EUM10281	5
6	EUC22875	6
7	EUC22880	7
8	EU10141	8
9	EU12364	9
10	EUC22884	10
11	EU20070	11
12	EU20062	12
13	EU20154	13

Veröffentlicht am 26.11.26262626. Die Angaben dienen lediglich der Information, sind unverbindlich und können ohne vorherige Ankündigung geändert werden. Wenden Sie sich im Zweifelsfall bitte an unseren Kundenservice.