Fließestrichmaschine OPTIMIX 100 - VIBRATIONSSIEB

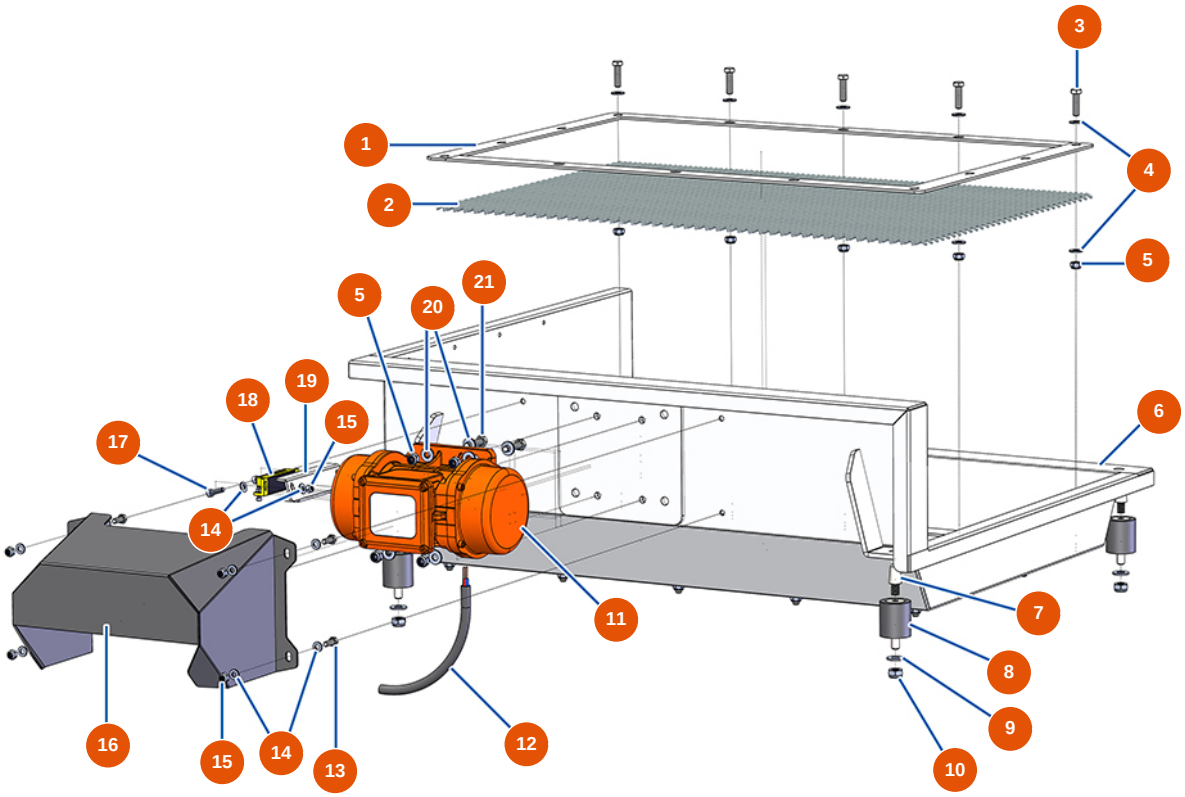

Détails des pièces

Pos.	Référence	Désignation
1	EUC22873	1
2	EUC22883	2
3	EU30205	3
4	EU30292	4
5	EU13980	5
6	EUC22872	6
7	EU20052	7
8	EU20172	8
9	EU80261	Mittlere Unterlegscheibe ø 10 Edelstahl
10	EU13981	10
11	EU20024	11
12	EU30018	12
13	EU12069	13

Veröffentlicht am 26.11.26262626. Die Angaben dienen lediglich der Information, sind unverbindlich und können ohne vorherige Ankündigung geändert werden. Wenden Sie sich im Zweifelsfall bitte an unseren Kundenservice.

Pos.	Référence	Désignation
14	EU80259	14
15	EU14217	Mutter M 6 Nylstop Inox
16	EUC22874	16
17	EU90996	Zylinderschraube 6×20 Edelstahl
18	EU12120	18
19	EUC23008	19
20	EU80260	Mittlere Unterlegscheibe ø 8 Edelstahl
21	EU11545	21

Veröffentlicht am 26.11.26262626. Die Angaben dienen lediglich der Information, sind unverbindlich und können ohne vorherige Ankündigung geändert werden. Wenden Sie sich im Zweifelsfall bitte an unseren Kundenservice.