Idropulitrice ad alta pressione MIXCLEAN 15-200 - Motorizzazione

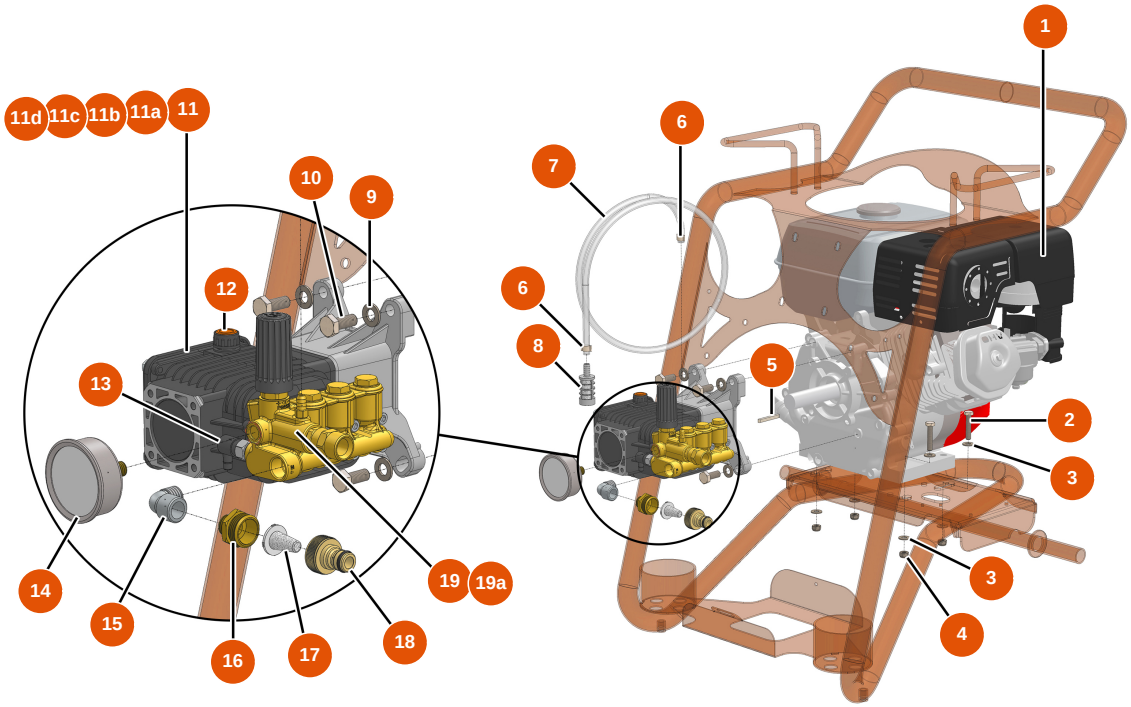

Détails des pièces

Pos.	Référence	Désignation
1	EU10037	1
2	EU30250	2
3	EU80260	Rondella media ø 8 inox
4	EU13980	4
5	EU90752	5
6	EU60031	6
7	EU90541	7
8	EU90310	8
9	EU30280	9
10	EU30257	10
11	EU90737	11
11a	EUAN2186	11a
11b	EUAN2187	11b

Edito il 25/11/2026. Le informazioni fornite sono puramente indicative, non contrattuali e soggette a modifiche senza preavviso. In caso di dubbi, contattate i nostri servizi.

Pos.	Référence	Désignation
11c	EUAN2188	11c
11d	EUAN2189	11d
12	EUAN880130	12
13	EUAN2761380	13
14	EU90433	14
15	EU30120	15
16	EU80566	16
17	EU80128	17
18	EU80124	18
19	EUAN2769225	19
19a	EUAN42128	19a

Edito il 25/11/2026. Le informazioni fornite sono puramente indicative, non contrattuali e soggette a modifiche senza preavviso. In caso di dubbi, contattate i nostri servizi.