Malaxeur séquentiel MIXER 100 - Châssis

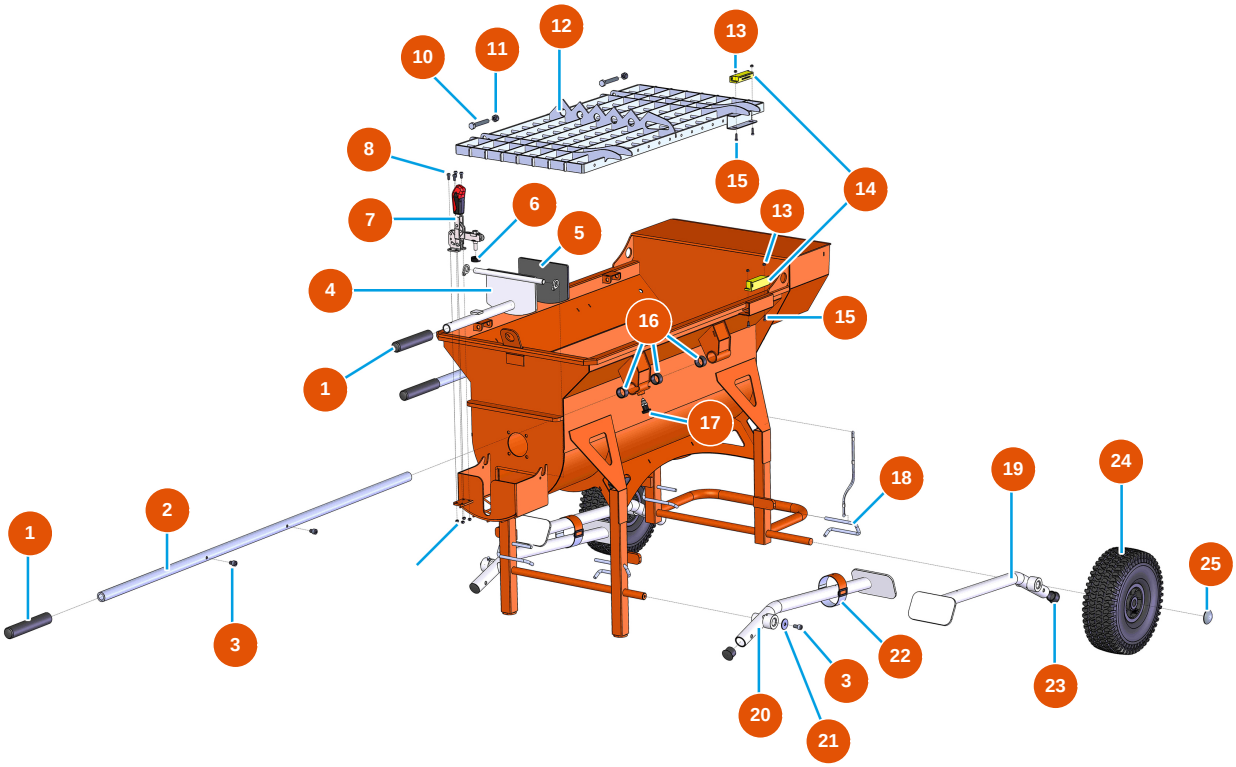

Détails des pièces

Pos.	Référence	Désignation
1	EU90255	1
2	EUC21327	2
3	EU90151	3
4	EUC20201	4
5	EU12231	5
6	EU12219	6
7	EU12142	7
8	EU90161	Vis tête cylindrique 5 x 12 INOX - cuve
10	EU12163	10
11	EU13981	11
12	EUC20200	12
13	EU30266	13
14	EU12120	14

Edité le 26/11/2026. Informations données à titre indicatif, non contractuelles et soumises à modification sans préavis. En cas de doute, contactez nos services.

Pos.	Référence	Désignation
15	EU90137	15
16	EU13453	16
17	EU13454	17
18	EUC20226	18
19	EUC20202	19
20	EUC20204	20
21	EU80263	21
22	EU12204	22
23	EU13693	23
24	EU90692	24
25	EU90282	25

Edité le 26/11/2026. Informations données à titre indicatif, non contractuelles et soumises à modification sans préavis. En cas de doute, contactez nos services.