Talocheuse électrique MIXER VERTIGO - 230 V - Coffret de rangement

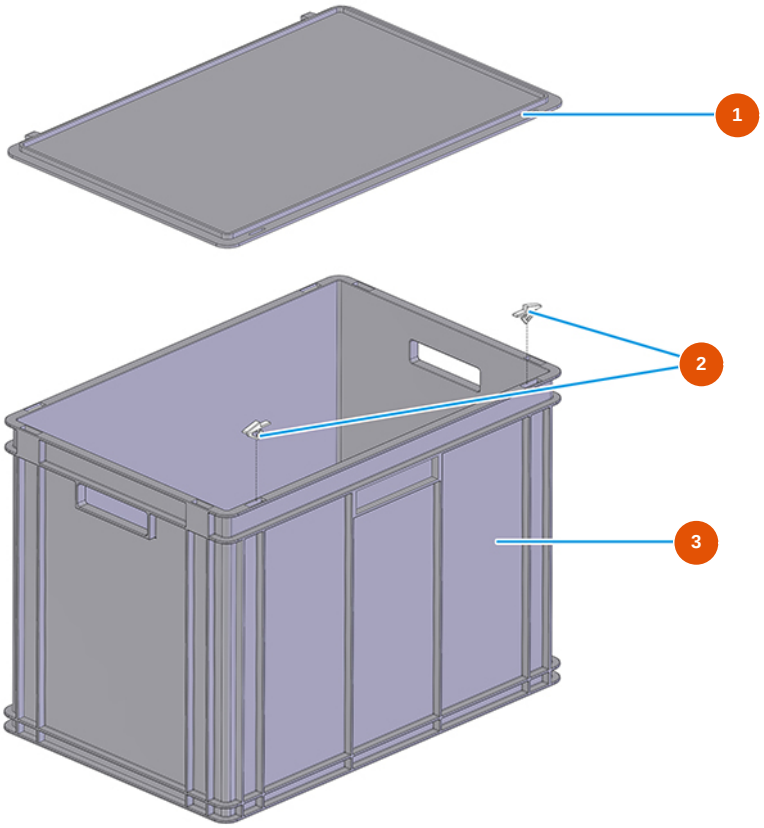

Détails des pièces

Pos.	Référence	Désignation
1	3U00500703	Couverture coffret Athena pour talocheuse
2	3U00500704	Athena crochets coulissants pour Taloch
3	3U00500700	Coffret Athena pour talocheuse VERTIGO

Edité le 25/11/2026. Informations données à titre indicatif, non contractuelles et soumises à modification sans préavis. En cas de doute, contactez nos services.