Frattazzatrice elettrica MIXER VERTIGO - 230 V - Cassetta di stoccaggio

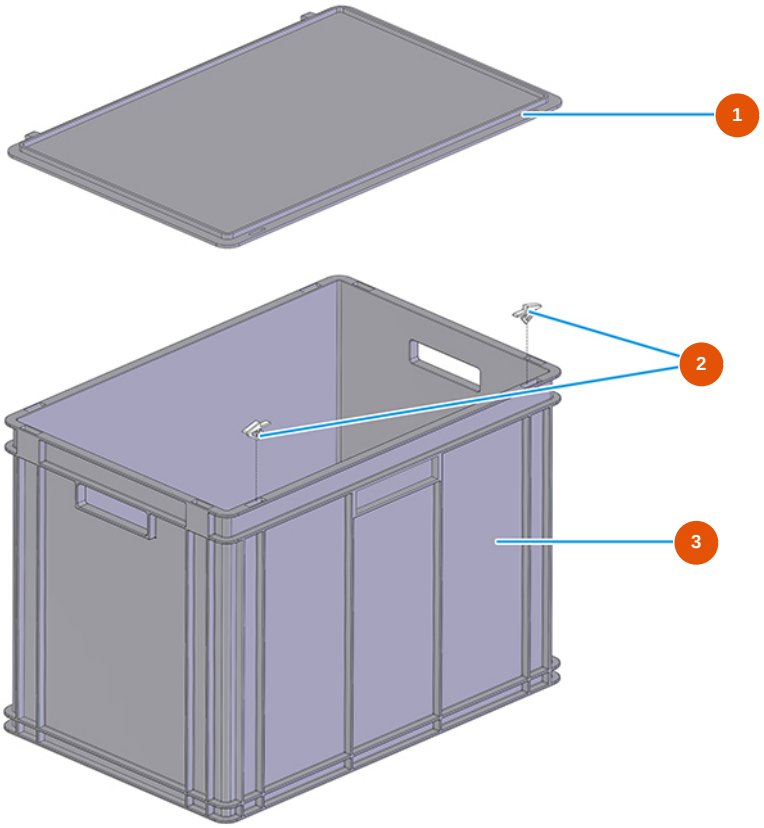

Détails des pièces

Pos.	Référence	Désignation
1	3U00500703	Coperchio contenitore Athena per frattazzattrice
2	3U00500704	Ganci a scorrimento Athena per frattazzatrice
3	3U00500700	Contenitore Athena per frattazzatrice VERTIGO

Edito il 26/11/2026. Le informazioni fornite sono puramente indicative, non contrattuali e soggette a modifiche senza preavviso. In caso di dubbi, contattate i nostri servizi.