Talocheuse électrique MIXER VERTIGO - 230 V - Groupe électrique

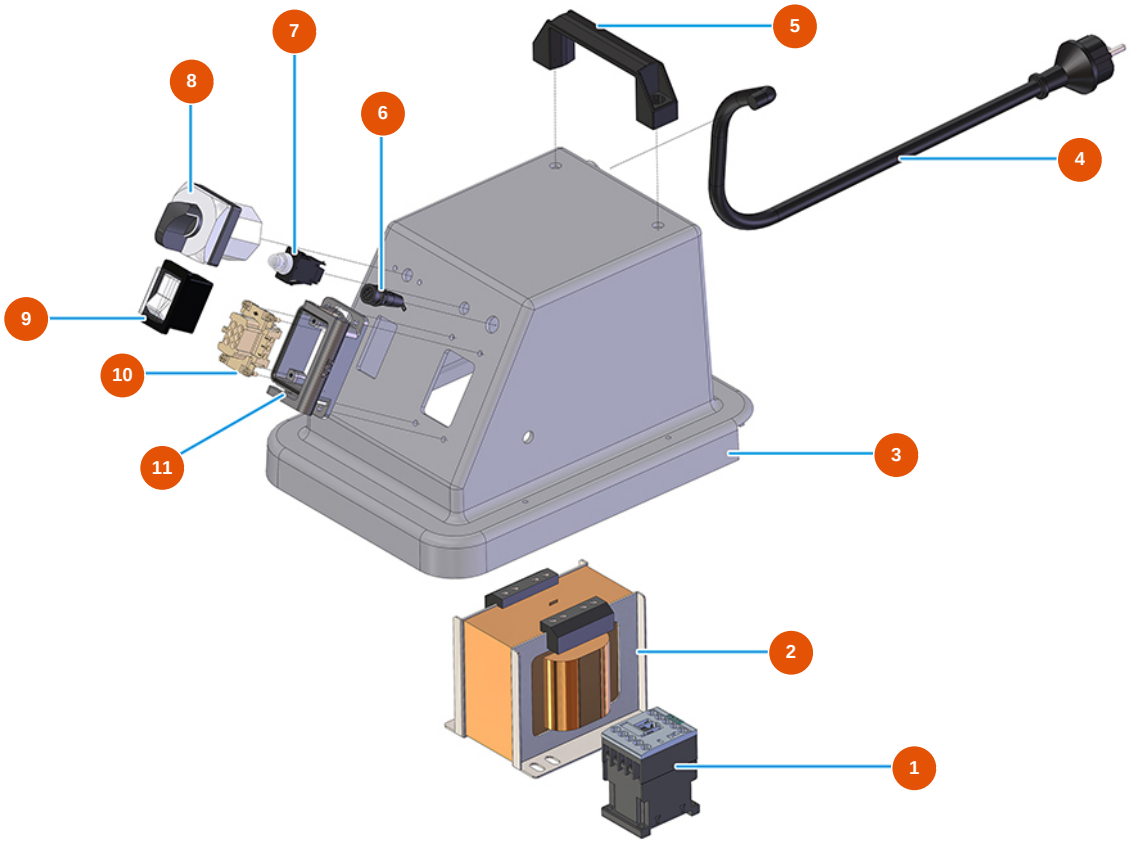

Détails des pièces

Pos.	Référence	Désignation
1	3C00700117	Compteur 4 KW 24V AC SIEMENS
2	3C00502025	Transformateur de taloch VERTIGO 3 vitesses
3	3M00500405	Couverture demi-coquille talocheuse VERTIGO
4	3M00501200	SCHUKO fiche avec câble d'alimentation talocheuse VERTIGO
5	3M00500114	Poignée de levage
6	3C05050900	Porte-fusible P4000 talocheuse VERTIGO
7	3C00800800	Thermoprotecteur taloch VERTIGO
8	3M00300403	Commutateur graduel talocheuse VERTIGO
9	3M00500111	Interrupteur général talocheuse VERTIGO
10	3C02700300	Insert femelle 6 pôles 16A
11	3C02800503	Embase 6 pôles TCHI 06 L

Edité le 26/11/2026. Informations données à titre indicatif, non contractuelles et soumises à modification sans préavis. En cas de doute, contactez nos services.