Frattazzatrice elettrica MIXER VERTIGO - 230 V - Gruppo Elettrico

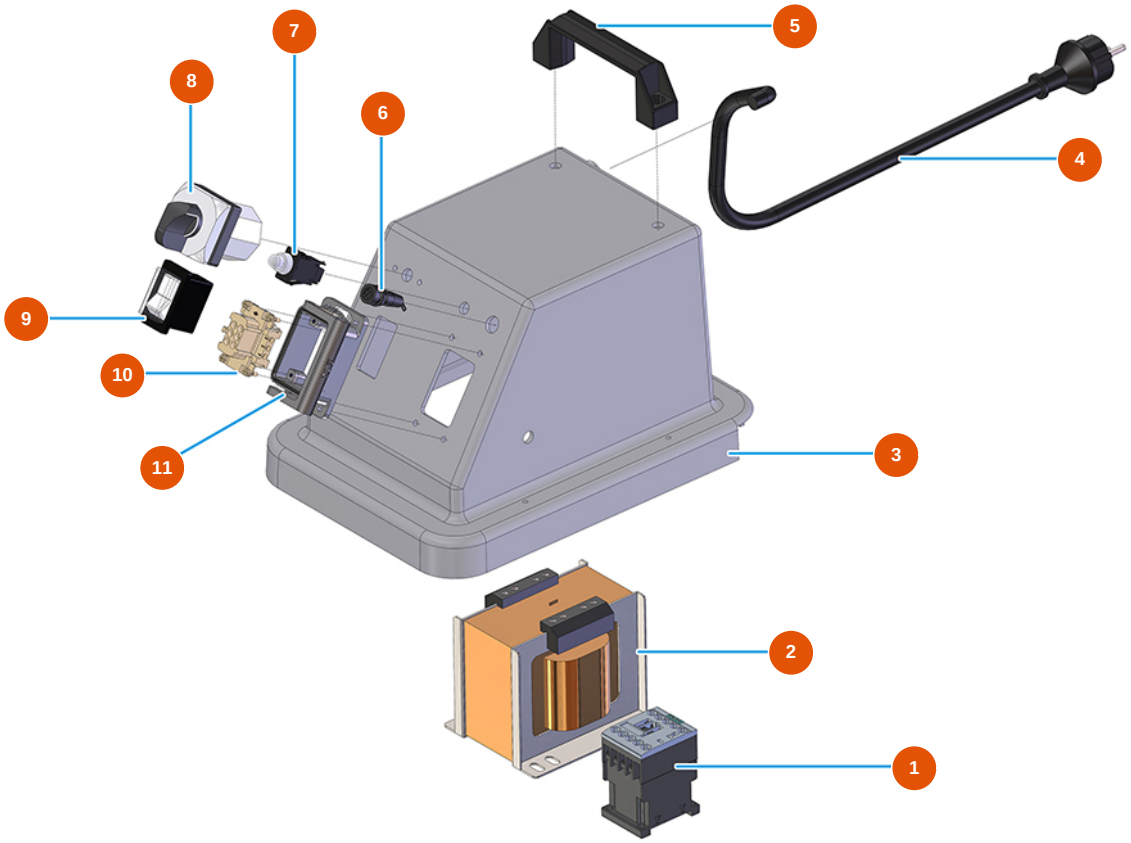

Détails des pièces

Pos.	Référence	Désignation
1	3C00700117	Contatore 4 KW 24V AC SIEMENS
2	3C00502025	Trasformatore frattazzatrice VERTIGO 3 velocità
3	3M00500405	Coperchio semiguscio frattazzatrice VERTIGO
4	3M00501200	Spina SCHUKO + cavo alimentazione frattazzatrice VERTIGO
5	3M00500114	Manico sollevamento
6	3C05050900	Portafusibile P4000 frattazzatrice VERTIGO
7	3C00800800	Termoprottettore frattazzatrice VERTIGO
8	3M00300403	Commutatore graduale frattazzatrice VERTIGO
9	3M00500111	Interruttore generale frattazzatrice VERTIGO
10	3C02700300	Frutto presa 6 poli CNF06
11	3C02800503	Custodia incasso 6 poli TCHI 06 L

Edito il 26/11/2026. Le informazioni fornite sono puramente indicative, non contrattuali e soggette a modifiche senza preavviso. In caso di dubbi, contattate i nostri servizi.